Babina Plus Soapstone à bois Installation Poêle, Montage et Manuel d'utilisation

INSTALLATEUR: Laissez ce manuel avec la partie responsable de l'utilisation et de l'exploitation.

PROPRIÉTAIRE: Conservez ce manuel pour référence future. Ne jetez pas!

QUESTIONS: Appelez votre revendeur agréé.

Installation and repairs of this appliance must be performed by authorized technicians. Norsk Kleber recommends trained professionals in HTT or NFI certified factories.

hearthED FACTORY TRAINING Fuel Your Fire

NFI NATIONAL FIREPLACE INSTITUTE A CERTIFICATION AGENCY

AVIS DE SÉCURITÉ

Si cet appareil de chauffage à combustible solide est pas correctement installé, assemblé et utilisé, un incendie peut se produire. Pour votre sécurité, suivez les instructions d'installation. Contactez le service ou des incendies et des exigences au sujet des restrictions d'inspection d'installation dans votre région.

MISE EN GARDE

Testé et approuvé pour une utilisation avec sèche, seulement assaisonné bois. Ne pas brûler du bois humide ou vert. Brûler tout autre type de carburant peut être un danger et annulera votre garantie.

ATTENTION

1. S'il vous plaît lire ce manuel avant l'installation et l'utilisation de cet appareil de chauffage au bois. Le non-respect de ces instructions peut entraîner des dommages matériels, des blessures, voire la mort.1. Ne pas entreposer ni utiliser d'essence ou d'autres vapeurs et liquides inflammables à proximité de cet appareil ou de tout autre appareil.
2. Ne poussez pas trop - Si une partie externe commence à briller, vous surchauffez. commandes d'air Fermer. L'emballement annulera votre garantie.
3. Se conformer à toutes les autorisations aux matériaux combustibles comme indiqué.

IMPORTANT

Modèle: Babina Plus Notez les informations suivantes pour aider votre revendeur déterminer ce que vous aurez besoin, si votre poêle jamais besoin de pièces ou d'un service.

Le numéro de série et la date de fabrication sont situés sur l'étiquette de sécurité à la partie arrière inférieure du poêle. Attachez votre reçu de vente à ce manuel pour référence future.

Modèle: Babina Plus

Numéro de série:_____

Nom du concessionnaire: _____

Concessionnaire Téléphone:_____

Installé par:_____

Table des matières

Caractéristiques et Avis de sécurité Poêle _____ **Page 1**

Dimensions conception _____ **Page 5**

Considérations sur la conception _____ **Page 6**

Instructions d'installation _____ **Page 7**

Liste des pièces _____ **Page 14**

Vue éclatée _____ **Page 15**

Instructions de montage _____ **Page 16**

Utilisation et entretien _____ **Page 29**

Informations de garantie _____ **Page 34**

Normes d'essai et Annonce

La salle pleine Babina Plus carburant de chauffage a été testé pour la conformité aux exigences applicables des normes suivantes:

UL 1482-2011 (R2015) « Solid-Fuel CHAUFFE Chambre » et ULC-S627-00 (R2016) « Standard pour chauffe-espace pour une utilisation avec des (R2016) « Standard pour chauffe-espace pour une utilisation avec des combustibles solides ». Tests de sécurité certifié réalisée par PFS-TECO - Clackamas, Oregon, USA
Rapport Numéro: 19-478
Environmental Protection Agency (EPA): Cet appareil est un « chauffe-maçonnerie » et en raison de son efficacité ne sont pas soumis à la réglementation EPA et la certification.

Fabricant: Norsk Kleber AS, Skansen 29, 2670 Otta, Norvège

Avis de sécurité

Lisez attentivement les instructions pour le montage, l'utilisation et l'entretien fourni avec le chauffe-maçonnerie avant d'utiliser le chauffe-maçonnerie.

- Ce manuel décrit l'installation et le fonctionnement du poêle à bois non catalytique Babina Plus. Conservez ces instructions et les mettre à disposition à toute personne utilisant ou l'entretien du poêle. Lisez le manuel avant d'installer et d'utiliser votre nouveau poêle à bois.
- Ce poêle à bois a besoin d'inspection périodique et la réparation pour un bon fonctionnement. Voir ce manuel pour des informations spécifiques. Il est contre les règlements fédéraux pour faire fonctionner ce poêle à bois dans une contradiction de manière avec les instructions d'utilisation dans ce mode d'emploi.
- **CET APPAREIL EST APPROUVÉ POUR UTILISATION dans une maison mobile**
- Le Babina Plus est Listed pour brûler du bois massif ou comprimé seulement. Ne pas brûler d'autres combustibles.
- Max. Connexion Longueur: 12/300 mm.

Avis de sécurité

- **PAS UTILISER DES PRODUITS CHIMIQUES OU FLUIDES POUR ALLUMER LE FEU. NE PAS BRÛLER DES ORDURES, TRASH, OU INFLAMMABLE FLUIDES.**
- **SI CETTE CHAMBRE CHAUFFE EST MAL INSTALLÉ, UN INCENDIE PEUT SE. POUR REDUIRE LE RISQUE D'INCENDIE, SUIVRE LES INSTRUCTIONS D'INSTALLATION. LE NON RESPECT DE CES INSTRUCTIONS PEUT PROVOQUER DES DOMMAGES DE BIENS, DES BLESSURES OU LA PERTE DE LA VIE**
- **CONTACTER LE LOCAL OU D'INCENDIE CONSTRUCTION OFFICIELS ET EXIGENCES RESTRICTIONS SUR L'INSPECTION D'INSTALLATION DANS VOTRE RÉGION. QUAND PAS DANS NOTRE MANUEL, OU LOCAL CODE AUTORITÉS, CARACTERISTIQUES D'INSTALLATION ET EXIGENCES DEFER NFPA 211 ou CSA B 365.**
- **NE RELIEZ PAS CE poêle à DISTRIBUTION D'AIR CONDUIT OU SYSTÈME.**
- **Quoiqu'extrêmement CHAUD MISE EN SERVICE! ENFANTS GARDEZ, VÊTEMENTS ET LES MEUBLES. CONTACT AVEC LA PEAU CAUSE DES BRÛLURES.**
- **NE JAMAIS LAISSER DES PETITS ENFANTS DANS LE SANS SURVEILLANCE MÊME CHAMBRE AVEC POELE. UTILISATION D'UN ÉCRAN ENFANT-GARDE OU AUTRE OBSTACLE POUR LES ENFANTS DE ACCIDENT PROTECTION DE CONTACT.**
- **NE JAMAIS le poêle FISSURÉE OU CASSÉE PANNEAU DE VERRE.**
- **Installer des détecteurs de fumée dans les espaces de vie et les chambres de votre maison. Testez régulièrement et installer de nouvelles piles deux fois par an. Une fois installé dans la même pièce que le poêle, un détecteur de fumée doit être situé aussi loin du poêle possible pour l'empêcher de sonner lors de l'ajout de carburant au feu. Certaines juridictions exigent l'installation de détecteurs de CO (monoxyde de carbone). Vérifiez vos codes 3 • Max. Connexion Longueur: 12/300 mm. locaux.**
- **Évitez de créer une condition de basse pression dans la pièce où le poêle fonctionne. Sachez que le fonctionnement d'un ventilateur d'extraction ou sèche-linge peut créer une zone de basse pression et par conséquent favoriser l'inversion du flux dans le poêle et la cheminée. Cependant, la cheminée et le bâtiment, travaillent toujours ensemble comme un système - fourniture d'air extérieur, directement ou indirectement à un appareil ventilé atmosphériquement ne garantit pas la performance de la cheminée appropriée. Consultez votre revendeur local agréé Norsk Kleber en ce qui concerne les problèmes d'installation ou de performance spécifiques.**

- **Ne jamais tirer alors que la porte du poêle est ouvert.**
- **En cas d'incendie de suie: fermer immédiatement le projet de réglage du poêle et appeler le 911.**
- **AVERTISSEMENT: CET APPAREIL AU BOIS A UN TAUX MINIMUM FABRICANT SET FAIBLE BURN QUI NE DOIT PAS ETRE MODIFIE. IL EST CONTRE FÉDÉRAL DE RÈGLEMENTS OU modification du réglage FONCTIONNER CE BOIS CONTRAIRE DANS UN CHAUFFE INCOMPATIBLE AVEC LES INSTRUCTIONS MANIÈRE D'UTILISATION DE CE MANUEL.**
- **Consultez les codes du bâtiment.**

Lors de l'installation, l'exploitation et l'entretien de votre modèle Babina Plus, suivez les instructions présentées dans ces instructions, et les mettre à disposition à toute personne utilisant ou l'entretien du poêle. Aux États-Unis, les lignes directrices établies par UL 1777, le Code de l'Association nationale de protection contre les incendies, NFPA 211, Normes pour les cheminées, poêles, évents et solides appareils à combustible, ou des règlements similaires, peut demander à l'installation d'un appareil à combustible solide dans votre région. Pour plus d'informations sur l'utilisation de votre appareil en toute sécurité, obtenir une copie de la publication de la norme NFPA « Utilisation du charbon et de poêles à bois en toute sécurité », NFPA No. HS-8-1974, disponible à partir de 470 NFPA Atlantic Ave. Boston, MA

02210. Au Canada, les lignes directrices sont établies par ULC-S635, et la norme CSA, norme CAN / CSA B365-M93, Code d'installation pour Solid-Combustible et de l'équipement Appareils à.

Californie Informations de sécurité ATTENTION

Ce produit et les carburants utilisés pour faire fonctionner ce produit (bois), et les produits de combustion de ces carburants, peuvent vous exposer à des produits chimiques, y compris le noir de carbone, qui est connu à l'État de Californie pour causer le cancer, et le monoxyde de carbone, qui est à savoir l'État de Californie pour causer des malformations congénitales ou d'autres troubles de la reproduction. Pour de plus amples renseignements, visitez: www.P65Warnings. ca.gov Proposition 65 Avertissement: Les combustibles utilisés dans le gaz, Tourneurs ou Proposition 65 Avertissement: Les combustibles utilisés dans le gaz, Tourneurs ou appareils au mazout et les produits de combustion de ces carburants, contiennent des produits chimiques à l'État de Californie pour causer le cancer, des malformations congénitales et d'autres troubles de la reproduction.

California Health & Safety Code Sec. 25249,6

ATTENTION

Si le verre doit être remplacé, utilisez uniquement: Schott ou Nippon verre en céramique, avec une épaisseur de 5 mm.

ATTENTION

le raccord de cheminée doit être en bon état et propres.

Babina plus stéatite Dimensions Poêle

Babina Plus 6

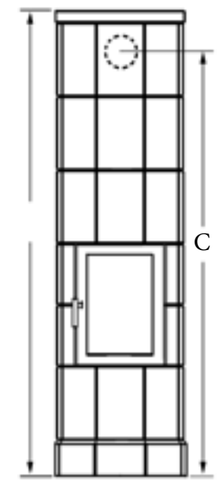

Babina Plus 5

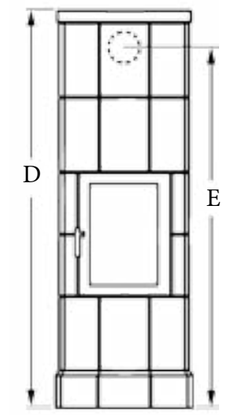

Babina Plus 110

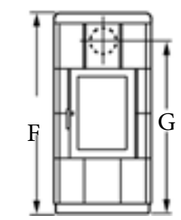

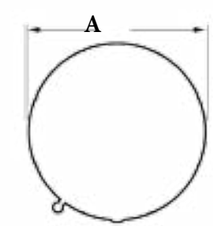

A	B	C	D	E	F	G
21.26 in.	74.8 in.	69 in.	63 in.	57.2 in.	41.9 in.	37.48 in.
540 mm	1900 mm	1753 mm	1600 mm	1453 mm	1100 mm	952 mm

Considérations sur la conception

Lors de la sélection d'un type de cheminée et l'emplacement de la cheminée dans la maison, gardez cela à l'esprit: Il est la cheminée qui rend le travail du poêle - pas le poêle qui rend le travail de la cheminée. En effet, une cheminée crée en fait une aspiration, appelée « projet » qui tire l'air à travers le poêle.

Plusieurs facteurs influent sur le projet: hauteur cheminée, surface de section (taille), et la température de la cheminée, ainsi que la proximité des arbres ou des bâtiments entourant.

Une cheminée en maçonnerie à court extérieur donnera les plus pauvres performances, car il sera difficile de réchauffer le conduit de fumée et de maintenir les températures nécessaires pour maintenir la force du tirage.

Dans les climats extrêmement froids, il peut être nécessaire de regarnir la cheminée ou de prolonger la hauteur pour aider à établir le projet.

Un grand, une cheminée de maçonnerie intérieure est plus facile à chaud donjon et interprétera les meilleurs sous une variété de conditions météorologiques et environnementales.

Les directives suivantes donnent les exigences de cheminée nécessaires en fonction du code national (ANSI-NFPA 211 aux États-Unis. Et CSA CAN-B365 pour le Canada). Cependant, de nombreux codes diffèrent locaux du code national de prendre en compte le climat, l'altitude ou d'autres facteurs. Votre inspecteur en bâtiment est l'autorité d'approbation finale.

Les cheminées de maçonnerie

Suivez ces instructions lors de l'installation du poêle dans un poêle en maçonnerie:

La cheminée de maçonnerie doit avoir une doublure en argile réfractaire ou équivalent, avec une épaisseur minimale de 5/8" (14 mm) et doit être installé avec un mortier réfractaire.

Il doit y avoir au moins 1/2" (12,7 mm) d'espace d'air entre la chemise de combustion et la paroi de cheminée.

La chemise de combustion en argile réfractaire doit avoir une taille nominale de 8" x 8" (20 cm x 20 cm) et ne doit pas être supérieure à 8" x 12" (20 cm x 30 cm). Une doublure en argile réfractaire tour doit avoir un diamètre minimal à l'intérieur de 6" (15 cm) et un diamètre maximum à l'intérieur de 8" (20 cm). Une cheminée plus grande devrait être regarni avec un code approprié revêtement approuvé.

- Brique ou bloc modulaire doit être au minimum de 4" (10 cm) d'épaisseur
- nominale. Construction en pierres doit être d'au moins 12" (30 cm) d'épaisseur.
- Une cheminée nouvellement construite doit être conforme aux codes locaux ou, en leur absence, doit se conformer aux réglementations NATIONNELLES.
- Une cheminée existante doit être inspecté par un pro- fessionnelle, ramoneur sous licence, responsable du feu, ou un agent de code pour faire en sorte que la cheminée est en bon état de fonctionnement. Toute réparation doit être effectuée avant l'installation du poêle.
- Aucun autre appareil ne peut être évacué dans le même conduit.
- Une porte de nettoyage étanche à l'air doit être situé à la base de la cheminée.
- Hauteur de la cheminée
- La cheminée doit être d'au moins 15 pieds de haut (4,57m). La cheminée doit être d'au moins 3 pieds (92cm) plus haut que le point le plus haut où elle passe à travers le toit etau moins 2 pieds (61 cm) plus haut que la plus grande partie du toit ou
- de la structure qui est à moins de 10 pieds (3,05 m) de la cheminée, dans le sens horizontal. Voir La figure 2.
- Les cheminées de moins de 15 pieds peuvent ne pas fournir le projet de Equate ad-. L'insuffisance projet peut entraîner le déversement de fumée lors du chargement du poêle, ou lorsque la porte est ouverte.
- projet de mauvaise qualité peut également causer des refoulements bouffant (définition de gaz igno- accumulation à l'intérieur du foyer) et slug-performance Gish.
- La hauteur minimum ne constitue pas, en soi, garantir la performance de la cheminée appropriée. force de traction optimale doit être dans le 0,05 à 0,10 dans.
- wc gamme mesurée par un manomètre.
- Projet à .07 wc est idéal.
- hauteur de la cheminée excessive peut favoriser plus forte projet résultant à des températures élevées du poêle et courts temps de combustion. Un tirage excessif peut être corrigée par un amor-tisseur in- calage papillon.
- Votre concessionnaire est une ressource expert de consulter au sujet des projets dequestions ou d'autres questions relatives à la performance.

INSTALLATION

NORSK KLEBER INSTALLATION ET TOUS REQUIERT MONTAGE DE CET APPAREIL A REALISER PAR LES PROFESSIONNELS FORMÉS.

MISE EN GARDE:

Lors de l'installation, l'exploitation et l'entretien de votre modèle Babina Plus, suivez les instructions présentées dans ces instructions, et les mettre à disposition à toute personne utilisant ou l'entretien du poêle. Aux États-Unis, les lignes directrices établies par UL 1777, le Code de l'Association nationale de protection ontre les incendies, NFPA 211, Normes pour les cheminées, poêles, évents et solides appareils à combustible, ou des règlements similaires, peut demander à l'installation d'un appareil à combustible solide dans votre région. Pour plus d'informations sur l'utilisation de votre appareil en toute sécurité, obtenir une copie de la publication de la norme NFPA « Utilisation du charbon et de poêles à
bois en toute sécurité », NFPA No. HS-8-1974, disponible à partir de 470 NFPA
Atlantic Ave. Boston, MA 02210.

Au Canada, les lignes directrices sont établies par ULC-S635, et la norme CSA, norme CAN / CSA B365-M93, Code d'installation des appareils solides à combustibles et de l'équipement.
Consultez toujours votre inspecteur en bâtiment ou autorité compétente, afin de déterminer quelles sont les règles applicables et quels permis peuvent être nécessaires avant l'installation d'un appareil à combustible solide. Informez votre compagnie d'assurance avant d'installer ce poêle.

1. **Exigences cheminée**
2. **Il existe deux types de cheminées approuvés:**
3. **1. Une cheminée de maçonnerie approuvé de code avec un revêtement de fumée**
4. **carreaux de céramique ou acier énuméré.**
5. **2. Une cheminée préfabriquée conforme aux exigences pour les**
6. **cheminées de type HT (2100 ° F) par UL 103 HT ou ULC S629 HT**

- **CHEMINÉE Dimensionnement**

- **La taille de la cheminée ne doit pas être inférieure à la superficie en coupe transversale de la buse, et pas plus de trois fois supérieure à la surface en coupe transversale de la buse.**
- **Si la cheminée est à l'extérieur, sa zone de section transversale ne peut pas dépasser deux fois plus que le collier de fumée du poêle.**
- **Un conduit de cheminée ne comportant pas de parois exposées à l'extérieur en dessous de la ligne de toit peut pas être supérieure à trois fois la surface en coupe transversale de la buse du poêle.**

Les installations et les réparations de cet appareil doivent être effectuées par un technicien agréé. Norsk Kleber recommande des professionnels formés dans les usines certifiées HTT ou NFI.

hearthED FACTORY TRAINING Fuel Your Fire

NFI NATIONAL FIREPLACE INSTITUTE A CERTIFICATION AGENCY

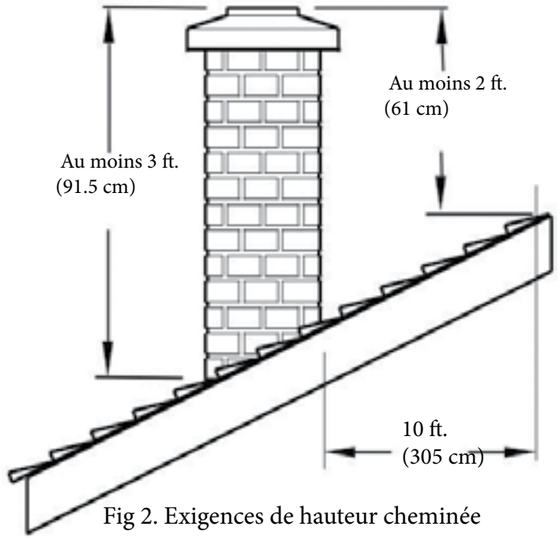

Fig 2. Exigences de hauteur cheminée

- La course horizontale maximale ne doit pas dé-passer 3 ft. (92 cm) avec un 1/4” par pied. En aucun cas tuyau horizontal soit autorisé à incliner vers le bas vers la cheminée.
- Aucune partie du connecteur de cheminée peut passer à travers un grenier ou un toit, un placard ou un autre espace cealed con-, ou à travers un
- plancher ou un plafond.
- Toutes les sections des connecteurs de cheminée doivent être accessibles pour le nettoyage. Où le passage à travers un mur ou une cloison de construction combustible est souhaitée, ’installation doit être conforme à la norme NFPA 211 ou CAN / CSA-B365, et est également abordée dans ce manuel.
- Ne branchez pas ce poêle à un conduit de chemi-née desservant un autre appareil de chauffage.

Exigences Connecteur de cheminée

- Utilisez 6” simple paroi ou Listed 6” cloisonnédouble paroi pour relier le poêle à la cheminée. Simple paroi cloisonnée doit être en acier noir ou acier inoxydable et ont une épaisseur mini- mum de calibre 24.
- Ne pas utiliser tuyau en aluminium ou en acier galvanisé pour le raccordement cheminée - ces matériaux ne sont pas adaptés pour une utilisation avec des combustibles solides. Suivez les directives suivantes:
- Ne pas utiliser le raccord de cheminée comme une cheminée. Il est destiné uniquement en tant que dispositif de connexion.
- Chaque section de connecteur doit être orienté avec le pointage d’extrémité mâle (serti) vers le poêle. Voir La figure 3.
- Fixer tous les joints de connexion avec trois vis à tôle. Utilisez quatre vis à tôle auto-taraudeuses à la connexion à l’adaptateur de buse du poêle.
- Pour la meilleure performance, le connecteur de cheminée doit être aussi court et direct que possible, y compris plus de deux coudes à 90 °.
- La course verticale maximale du tuyau de poêle à paroi unique ne doit pas dépasser 10 ft. (305 cm).

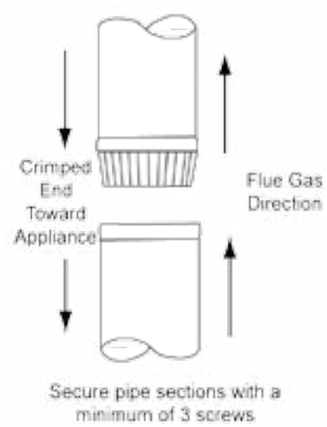

Fig 3

Raccordement à la cheminée

Cheminée de maçonnerie

Lors de l’installation de réfrigération dans une cheminée de maçonnerie par un «doigt de gant » (l’ouverture à travers la paroi de la cheminée au con-duit d’évacuation), la cartouche doit être composée de carreaux de céramique ou de l’acier et être solidement cimentée en place.

Le connecteur de cheminée / tuyau de poêle doit glisser com- plètement à l’intérieur du doigt de gant à la surface interne ou la chemise de combustion.

Il peut être nécessaire d’utiliser un manchon de doigt de gant (un tube ayant un diamètre légèrement plus petit que tuyau de poêle standard). Voir La figure 4.

Le tuyau de raccord ou le manchon ne doit pas dé pro- trude dans la chemise de combustion ou autre-ment restreindre projet. Utilisation du cimentréfrac-taire pour sceller le joint entre le tuyau de raccorde-ment, le manchon et dé à coudre.

Ne branchez pas ce poêle à un conduit de cheminée desservant un autre appareil de toute nature.

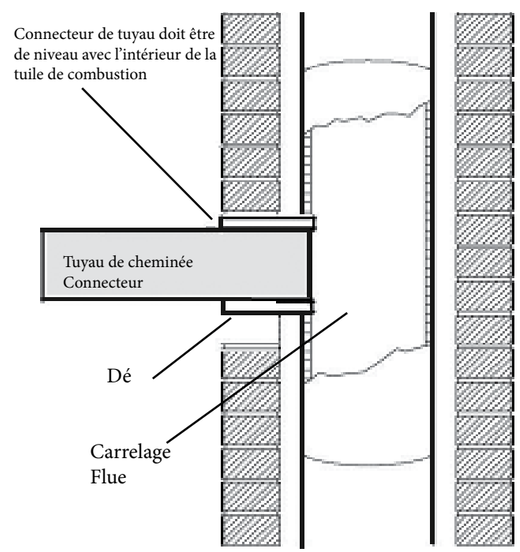

La figure 4 connexion de la cheminée de maçonnerie par l’intermédiaire d’un dé à coudre.

Cheminées préfabriquées

Lors de la connexion du Babina Plus à une cheminée préfabriquée en métal toujours suivre instruc- tions du fabricant de tuyaux et assurez-vous d’utiliser les composants qui sont nécessaires.

Cela comprend habituellement un «adaptateur de tuyau de fumée » qui est fixé à la partie inférieure de la cheminée en métal et permet au tuyau de cheminée destiné à être fixé à l’aide de deux vis à tôle. Voir La figure 5.

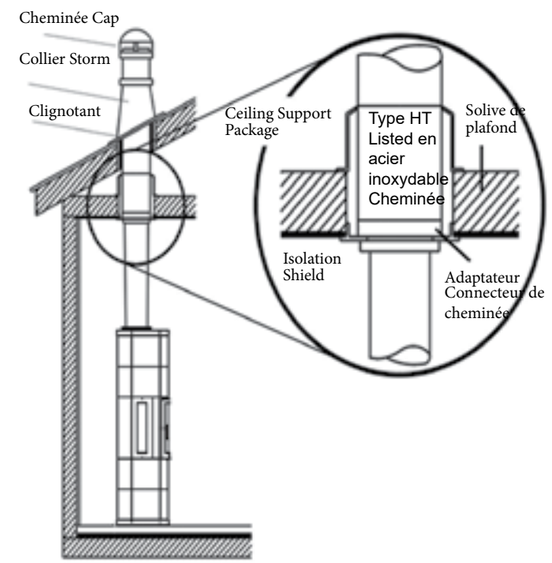

La figure 5. La connexion à la cheminée préfabriquée.

Remarque:
En plus des méthodes décrites ici, toute la liste, passe-composants à travers le mur préfabriqué disponibles auprès des fabricants de cheminée peuvent être utilisés.

Méthode commune:

Voir La figure 6. Retirer tous les matériaux combustibles du pass-through zone (autour du connecteur cheminée), un minimum de 12” (30,5 cm). A 6” connecteur de diamètre (15,2 cm), il faudra un 31 1/4” x 31 1/4” (79,4 x 79,4 cm) ouverture carrée.

L’ouverture doit être rempli avec au moins 12” (30,5

cm) de brique autour d’une doublure en argile réfractaire.

Le revêtement doit être ASTM C35 ou équivalent, ayant une épaisseur de paroi minimale de 8/5” (16

mm).

Le pass-through doit être d’au moins 18” (45,7 cm) à partir de matériaux de plafond combustibles.

Il sera nécessaire de couper les montants du mur, installez les en-têtes, et construire un cadre de seuil pour maintenir les dimensions appropriées et pour

supporter le poids de la brique. Les briques doivent être brique solide avec un minimum de 3 pouces d’épaisseur (4” nominale / 102 mm).

Mortier réfractaire doit être utilisé à la jonction de la cheminée et la doublure transmission. Le pass-through doublure ne doit pas pénétrer dans la gaine de cheminée au-delà de la surface intérieure de la gaine de cheminée. Soyez très prudent lors de la construction du trou dans la doublure de cheminée comme les tuiles peuvent facilement voler en éclats.

Consultez votre inspecteur de bâtiment local, autorisé Norsk Kleber

Dealer, NFPA 211 aux États-Unis ou CAN / CSA-B635 au Canada pour

d’autres passe-mur grâce à des méthodes approuvés.

In Canada

Au Canada
L’installation doit être conforme à la norme CAN / CSA-B365, Code
d’installation pour solides appareils à combustible et de l’équipement. Avant
de continuer assurez-vous de consulter votre inspecteur en bâtiment.

Méthode commune:

Cette méthode nécessite l’élimination de tous les matériaux combustibles à partir d’au moins 18” (45,7 cm) autour de l’emplacement proposé du

connecteur de cheminée. A 6” liner tour nécessite une ouverture de minimum 43 1/4” x 43 1/4” (109,8 x 109,8 WCM) carré.

Localiser le pass-through d’au moins 18” à partir de matières de plafond combustibles. L’espace qui est débarrassé des matériaux combustibles doit rester vide. panneaux en tôle peuvent être utilisés pour couvrir la zone.

Cependant, lorsqu’on utilise un panneau sur les deux côtés de la paroi, chaque couvercle doit être monté sur des entretoises incombustibles au moins 1” de la paroi. Si un panneau de tôle doit être utilisé, il peut être installé au ras du mur.

Voir la section 5.3.1 et 5.3.2 de la norme CAN / CSA - B365-M91.

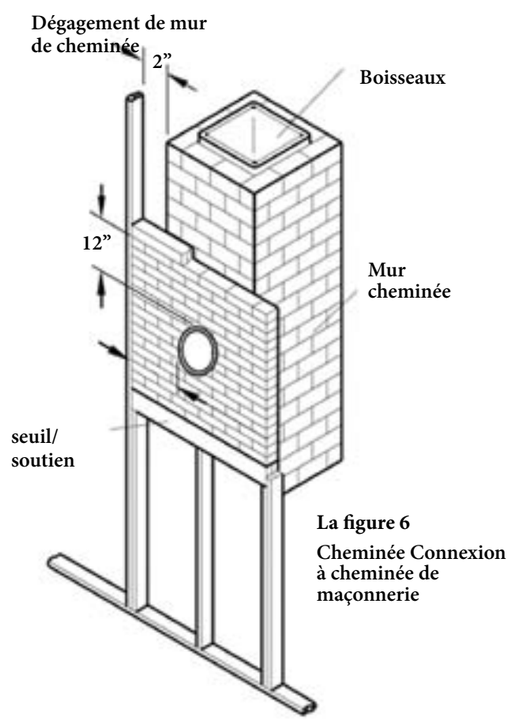

La figure 6
Cheminée Connexion à cheminée de maçonnerie

Protection de plancher

Tout plancher qui ne se compose pas de béton coulé sur la terre nécessite une protection contre les étincelles et les braises.

Le Babina Plus est approuvé pour l’installation en utilisant l’une des formes de protection foyer suivants:

1. **Tout UL, ULC ou Warnock Hersey Listed Type 1 carte foyer.**
2. **Tout matériau incombustible.**

Dans la protection de plancher US doit se prolonger de façon continue vers l’avant à partir de l’ouverture de porte dans au moins 16. 8 et dans. Des côtés de l’ouverture de la porte. La protection doit également étendre 2 in. Sous le raccord de cheminée. Cela se traduira par un protecteur de plancher minimum de 35 3/4” x 36 1/2” de profondeur. Voir La figure 7.

Au Canada, la protection de plancher doit se prolonger de façon continue 18” à partir de l’avant de la cuisinière et 8 in. (460 mm) sur les côtés et à l’arrière. Il doit également étendre 2 in. (51 mm) sur les deux côtés dans une section de tuyau

de raccordement horizontal. Il en résulte une protection de plancher 35 en. X 45

in. (89 cm x 114 cm). Voir Fig. 7.

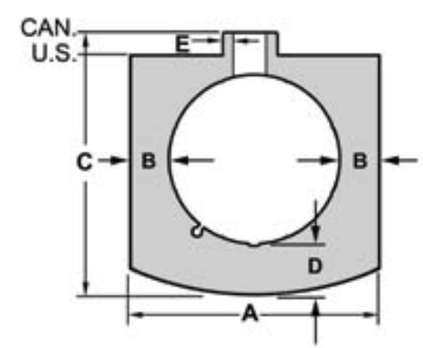

	A	B	C	D	E
U.S.	37 in.	8 in.	45 in.	16 in.	2 in.
	940 mm	203 mm	1144 mm	406 mm	51 mm
CAN	35.75 in.	8 in	47 in.	18 in.	2 in.
	908 mm	203 mm	1194 mm	457 mm	51 mm

Dégagement des matériaux combustibles

Les dégagements indiqués et schématisée dans ce manuel ont été testés selon les normes UL et ULC et sont les dégagements minimaux aux matériaux combustibles spécialement établis pour les modèles Norsk

Kleber +. Une surface combustible est tout ce qui peut brûler (roche-à-dire la feuille, papier peint, bois, tissus, etc.). Tout matériau combustible doit être maintenu 36” (914 mm) de la porte de chargement du fourneau et au moins 18” (457 mm) sur les côtés.

Les matériaux combustibles ne sont pas limités à ceux qui sont visibles et comprennent également des matériaux qui sont derrière des matériaux non

combustibles. « Résistant au feu » ou « évalués Fire- » sont considérés comme combustibles des matériaux; ils sont difficiles à enflammer, mais peut brûler.

Consultez votre service d’incendie local si vous n’êtes pas sûr de la nature combustible de tout autre matériau.

Dégagement aux murs et plafonds

Voir la table La figure 8. pour les besoins de dégagement mural spécifiques en utilisant un ou énumérés connecteurs à double paroi.

Hauteur de plafond minimum: 84” / 213 cm Le Babina Plus est approuvé pour une utilisation avec tuyau à double paroi Listed installé pour se conformer aux autorisations de Fig. 8a.

Protection mural: Lors de la réduction desautorisations par l’utilisation de la protection murale: Pour les Etats-Unis, se référer à la norme NFPA 211, standard pour cheminées, poêles, évents et solides appareils à combustible, des matériaux acceptables, dimensionnement et directives de construction.

Pour le Canada, se référer à la norme CAN / CSA-B365, Code d’installation des appareils à combustibles solide et équipement, également pour les matériaux acceptables, dimensionnement et directives de construction.

Remarquer: De nombreux fabricants ont mis au point pyrogravure Accessoires de poêles qui permettent une réduction de la clairance. Utilisez uniquement les accessoires qui ont été testés par un laboratoire indépendant et porter la marque d’essai de ce labora-toire. Assurez-vous de suivre toutesles instructions du fabricant.

Dégagement des matériaux combustibles

Fig 8

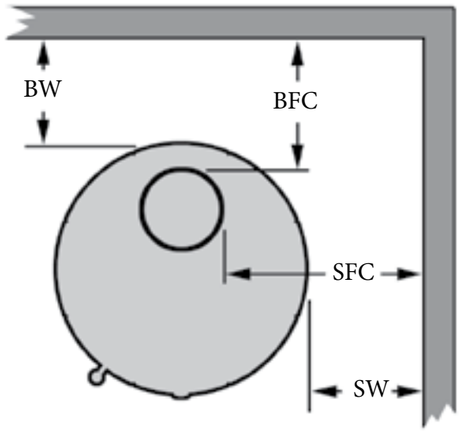

SW	Side Wall to Side	17 inch	432 mm
SFC	Side Wall to Flue Collar	23.5 inch	597 mm
BW	Back Wall to Side	17 inch	432 mm
BFC	Back Wall Flue Collar	19 inch	483 mm

Connecteur de cheminée Dégagements

La position du poêle sera déterminé par le plus élevé soit de la clairance de la cuisinière ou le dégagement du connecteur de cheminée au-dessus (x) et sur le côté (y). Voir La figure 9..

Un seul mur Tuyau:

Surface non protégée: 18” / 485 mm Surface protégée: 6” / 153 mm à double paroi Tuyau:

Liste MFG

Connexion cheminée

Utilisation 6. Connecteur de combustion fit former de calibre 24 ou en acier lourd.

Connecteur de cheminée:

Dégagements La position du poêle sera déterminé par le plus élevé soit de
la clairance de la cuisinière ou le dégagement du connecteur de cheminée au-dessus (x) et sur le côté (y).

(X) connecteur au plafond 19”
(y) Connecteur à parallèle paroi 19”

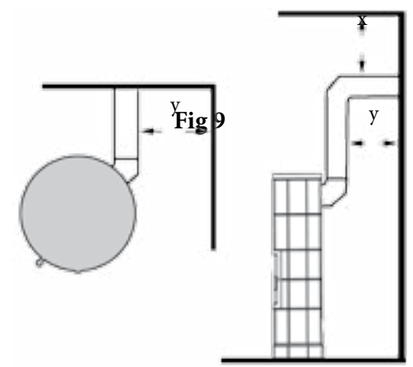

Fig 9

Fig 9

Jeu de connecteur de cheminée de sortie arrière

Remarquer:

De nombreux fabricants ont mis au point pyrogravure Accessoires de poêles qui permettent une réduction de la clairance. Utilisez uniquement les accessoires qui ont été testés par un laboratoire indépendant et porter la marque d’essai de ce laboratoire. Assurez-vous de suivre toutes les instructions du fabricant.

Dégagement des matériaux combustibles

- Les dégagements indiqués et schématisée dans ce manuel ont été testés selon les normes UL et ULC et sont les dégagements minimaux aux matériaux combustibles spécialement établis pour les modèles Norsk Kleber Babina Plus.
- Une surface combustible est tout ce qui peut brûler (roche-à-dire la feuille, papier peint, bois, tissus, etc.).
- Tout matériau combustible doit être conservé 36” (914mm) de la porte de chargement du fourneau et au moins 18” (457mm) sur les côtés.
- Les matériaux combustibles ne sont pas limités à ceux qui sont visibles et comprennent également des matériaux qui sont derrière des matériaux non combustibles. « Résistant au feu » ou matériaux « classés résistants au feu » sont considérés comme combustibles; ils sont difficiles à enflammer, mais peut brûler.
- Consultez votre service d’incendie local si vous nêtes pas sûr de la nature combustible de tout autre matériau.
-
-

Dégagement aux murs et plafonds

Voir la table La figure 8. pour les besoins de dégagement mural spécifiques en utilisant un ou Listed connecteurs à double paroi.

Hauteur de plafond minimum: 84” / 213 cm

Dégagement minimum au plafond: 30” / 76 cm

Le Babina est approuvé pour une utilisation avec tuyau à double paroi Listed installé pour se conformer aux autorisations de La figure 9..

Protection mural: Lors de la réduction des autorisations par l’utilisation de la protection murale: Pour les Etats-Unis, se référer à la norme NFPA 211,

standard pour cheminées, poêles, évents et solides appareils à combustible, des matériaux acceptables, dimensionnement et directives de construction.

Pour le Canada, se référer à la norme CAN / CSA-B365, Code d’installation des appareils à combustibles solide et équipement, également pour les matériaux acceptables, dimensionnement et directives de construction.

Vue éclatée

De référence	La description	Babina 5	Babina 6
01-01-31	Octo 50 bafflestone 160*153*25mm	2	0
01-01-32	Octo 50 Bafflestone 220*153*25mm	2	0
01-02-63	Complete Skamol set for + models	1	1
01-02-65	Octo+ burn plate, model with pillars	1	1
01-01-69	Pillars burnplate for Octo 50, 358*100*40mm	4	4
08-01-01	Extension 125-150mm	1	1
01-05-02	Babina standard stone, 30 cm	23	31
01-05-05	Babina bottom stone	8	8
01-01-08	Octo 50 baffle 380*290*30mm	2	3
01-06-09	Babina Plus standard stone, 25 cm	10	10
01-06-10	Babina Plus half stone at door	4	4
01-05-11	Babina top for top exit, front part	1	1
01-05-12	Babina top for top exit, back part	1	1
01-05-15	Babina stone with air hole	1	1
01-01-17	Octo 50 isolation mat to the floor	1	1
01-80-06	Sort glassdør for Babina Plus	1	1
	Part components in separate box		
01-00-99	Steel rod	10	15
01-00-98	Thin steel sheets/ rods 30 cm	24	32
01-00-97	Reparation set	1	1
01-00-95	Sealing cord for smoke exit pipe, 50 cm	1	1
01-00-92	Thin steel sheets / rods 25 cm	12	12
01-00-90	Installation instructions	1	1
01-00-89	Sealing cord for burn plate, 160 cm	1	1
01-00-75	Product documentation	1	1
01-01-20	Steel ring Octo 50, 15/30mm	2	2
01-01-19	Steel ring Octo 50, 30mm	6	8
01-01-18	Steelring Octo 50, 15mm	4	4
01-02-11	Steelring Octo+, 30mm, open in front	2	2
01-01-33	Support frame steel, Octo 50	1	1

Exploded View

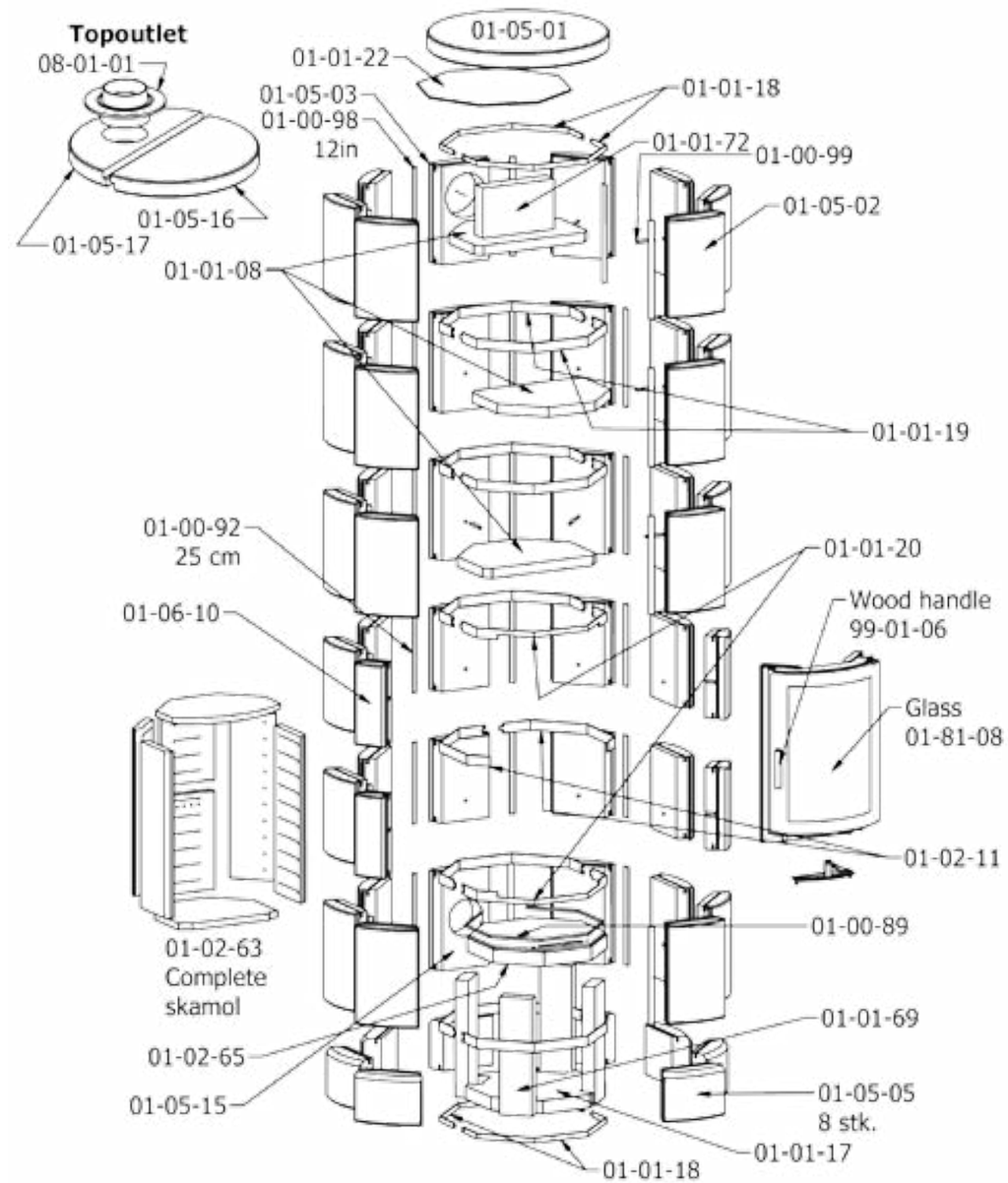

Modèle: Babina Plus
Manuel d'assemblage

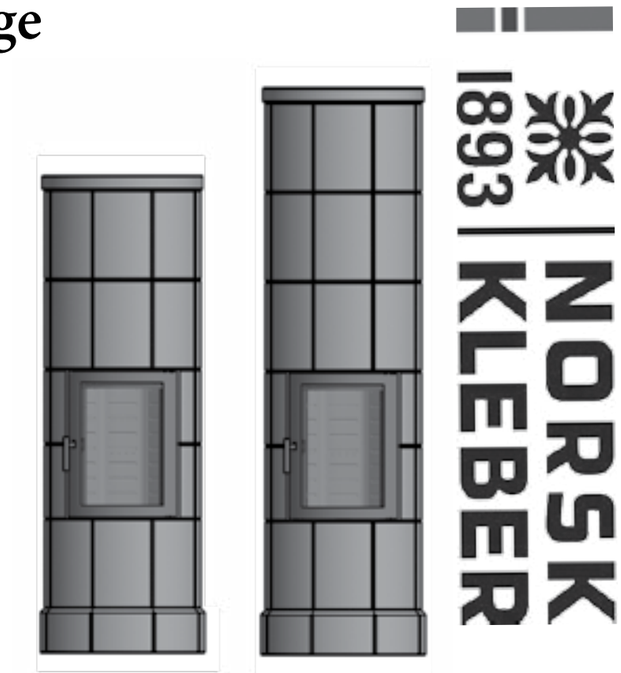

- Avant que tu commences:
- S'il vous plaît lire et suivre attentivement les instructions de montage.
- Devrait faire l'Assemblée par deux personnes comme certains des composants sont très lourds.
- Nous vous recommandons d'abord trier les pierres par la taille et la forme.
- Un kit de réparation est inclus pour les petites réparations des pierres. La colle ne doit pas être utilisé pour l'assemblage.

Outils suggérés pour le montage:

- **Maillet en plastique ou en bois**
- **Multi-pointe tournevis**
- **Couteau tout usage**
- **Gants de travail**
- **Essuie-tout**

Manipuler les pierres avec soin. Stéatite peut être facilement ébréché ou endommagé en cas de manipulation correctement tly.

IMPORTANT

Avant de commencer l'assemblage du poêle, vous devez déterminer où le poêle sera situé. Le poêle doit être situé à une distance de sécurité de matériaux combustibles, y compris les murs.

Fig 8

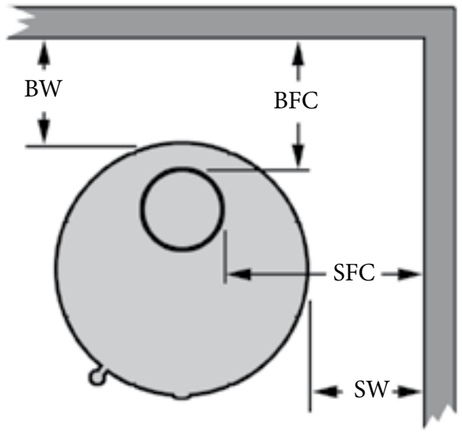

Fig. 1

SW	Côté mur à côté	17 inch	432 mm
SFC	Côté mur à collier Flue	23.5 inch	597 mm
BW	Mur arrière à l'unité	17 inch	432 mm
BFC	Retour mur Collier Flue	19 inch	483 mm

AVERTISSEMENT ⚠

Le non-localiser le poêle les distances

Protection de plancher

Tout plancher qui ne se compose pas de béton coulé sur la terre nécessite une protection contre les étincelles et les braises. Le Babina est approuvé pour l'installation en utilisant l'une des formes de protection foyer suivants: Tout UL, ULC ou Warnock Hersey Listed Type 1 carte foyer.

Tout matériel incombustible.

Dans la protection de plancher US doit se prolonger de façon continue vers l'avant à partir de l'ouverture de porte dans au moins 16. 8 et dans. Des côtés de l'ouverture de la porte. La protection doit également étendre 2 in. Sous le raccord de cheminée. Cela se traduira par un protecteur de plancher minimum de 35 3/4" x 36 1/2" de profondeur. Voir la figure 3.

Au Canada, la protection de plancher doit se prolonger de façon continue 18" à partir de l'avant de la cuisinière et 8 in. (460 mm) sur les côtés et à l'arrière. Il doit également étendre 2 in. (51 mm) sur les deux faces sous une sec- tion connecteur cheminée horizontale. Il en résulte une protection de plancher 35 3/4 in. X 43 3/4 in. (85 cm x 111 cm). Voir la figure. 3.

Figure 3. Plancher dimensions de protection

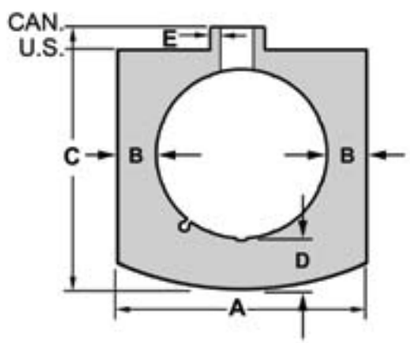

	A	B	C	D	E
U.S.	37 in.	8 in.	45 in.	16 in.	2 in.
	940 mm	203 mm	1144 mm	406 mm	51 mm
CAN	35.75 in.	8 in	47 in.	18 in.	2 in.
	908 mm	203 mm	1194 mm	457 mm	51 mm

ATTENTION ⚠

Le défaut de fournir une protection au sol peut entraîner unincendie à la maison et des blessures corporelles.

Vue éclatée

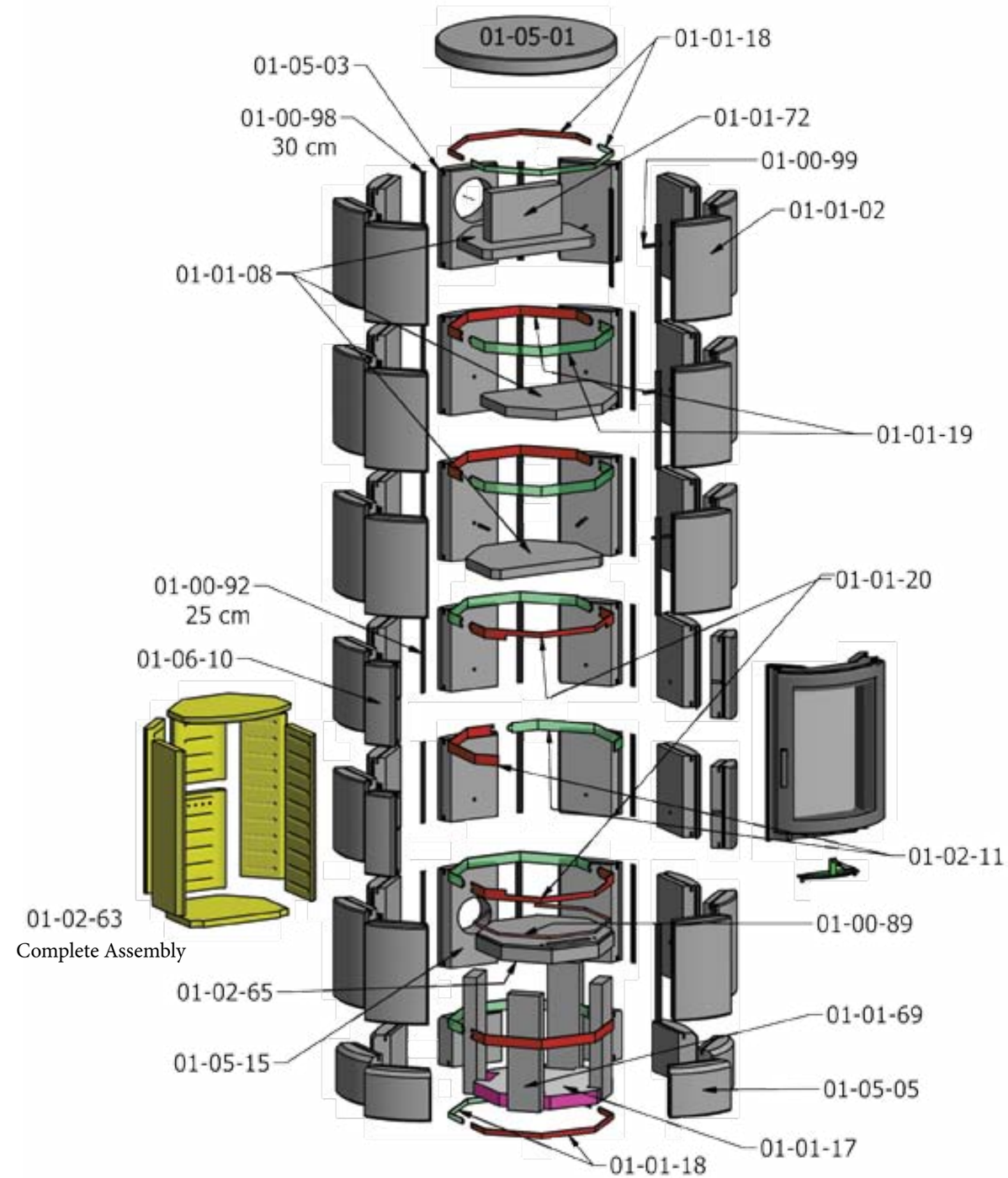

Étape 1 - Assemblage de la base

1. **Placer la bague en acier en deux parties 15 mm assemblage sur la plaque de base ou le plancher d'un matériau incombustible.**
2. **Mettre en place 8 pierres de base. (Veiller à la bonne distance de la murs combustibles)**
3. **Mettre en place l'ensemble bague en acier en deux parties 30 mm.**

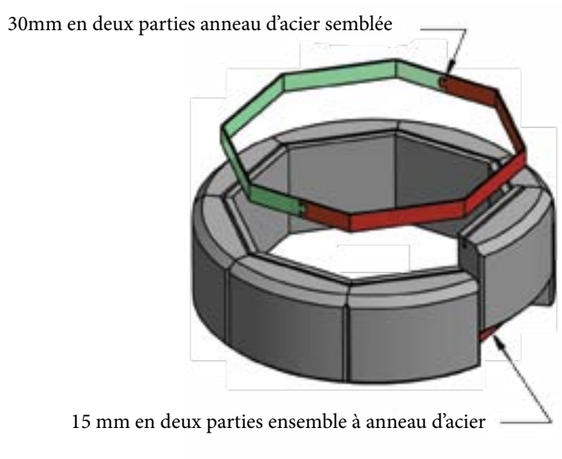

Étape 2 - Assemblage section 1

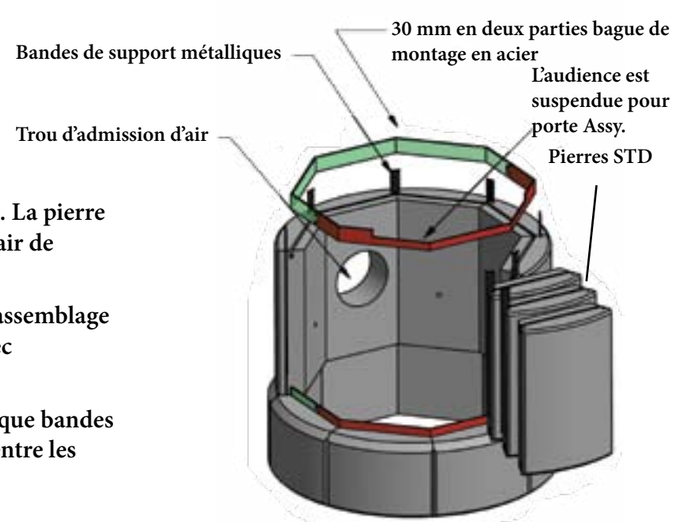

1. **1. Mettre en place 8 pierres de STD. La pierre arrière présente un trou d'entrée d'air de combustion.**
2. **2. Faire glisser en place l'anneau d'assemblage en acier en deux parties 30 mm avec l'évidement de la porte.**
3. **3. Introduire le (8) support métallique bandes vers le bas dans les rails verticaux entre les stéatites.**

Étape 3 - Montage de la section de base

1. Placez les blocs de support (4) qui soutiendront la plaque de feu. Ils reposeront sur la plaque de base.
2. Régler et placer la natte de laine de roche avec la feuille tournée vers le haut. Poussez la laine de roche complètement vers le bas sur le sol de la plaque de base.

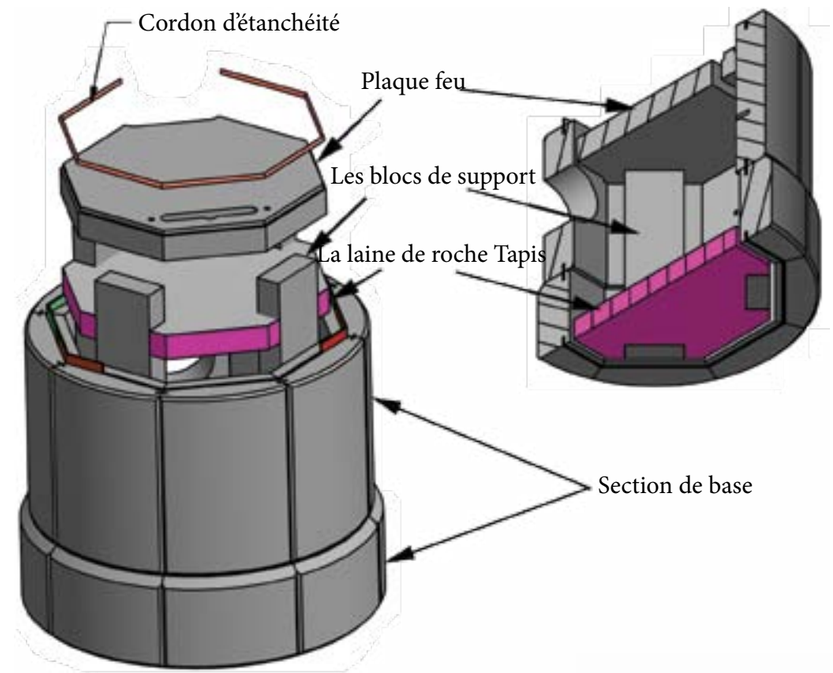

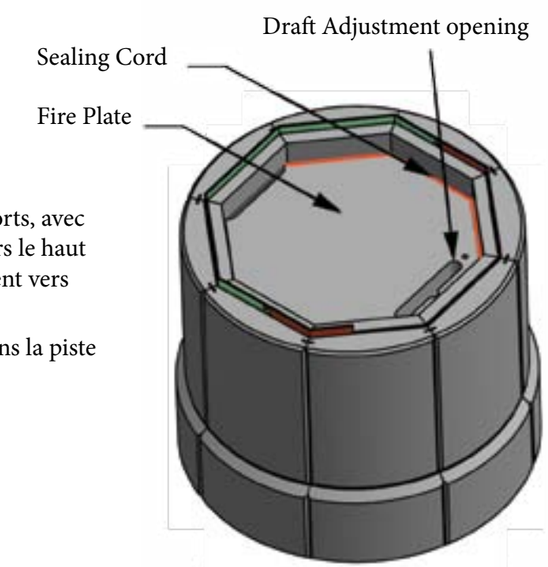

1. Placer la plaque pare-feu sur les supports, avec la piste pour le cordon d'étanchéité vers le haut et l'ouverture pour le projet d'ajustement vers l'avant.
2. Appuyez sur le cordon d'étanchéité dans la piste sur la plaque de feu.

Étape 4 - Préparation de l'ensemble de porte

Vous devrez retirer la porte de l'ensemble du cadre de la porte. Cela est nécessaire pour que les pierres d'angle peuvent être placés plus facilement.

Avant de commencer, prendre note de la façon dont le ressort pour la fermeture automatique de la porte est positionnée. Assurez-vous que lorsque vous êtes-pendre la porte dans le cadre de la porte que le ressort est dans la même position telle qu'elle était avant que vous avez retiré la porte du cadre de la porte.

1. **Ouvrez la porte. Soulevez-le et retirez-la de la charnière inférieure.**
2. **Desserrer légèrement les deux vis marquées (A), avec un tournevis Phillips**
3. **Desserrer légèrement les 4 vis cruciformes marquées (B), avec la clé hexagonale de 13 mm.**
4. **Les deux profils à l'intérieur sont maintenant en vrac, et il sera plus facile de placer les demi-pierres à côté de la porte.**

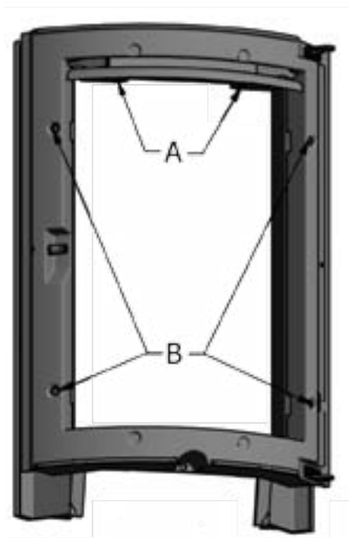

Étape 5 - Installation de l'ensemble de porte

1. **Mettez la porte en place avec le repos avant sur les pierres avant et arrière reposant sur la plaque feu.**
2. **Placez la plaque projet de réglage fixe dans les deux trous dans la plaque de feu.**
3. **Placer la plaque ébauche de réglage mobile et visser l'ébauche serrée de la poignée de réglage. Le projet de poignée de réglage est finalement réglé après la fin de la section de la porte.**

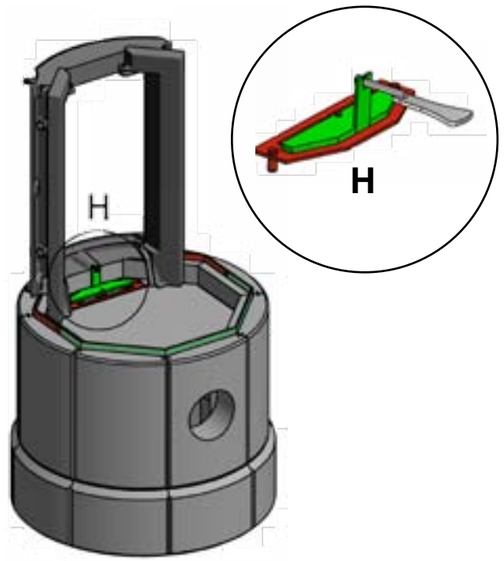

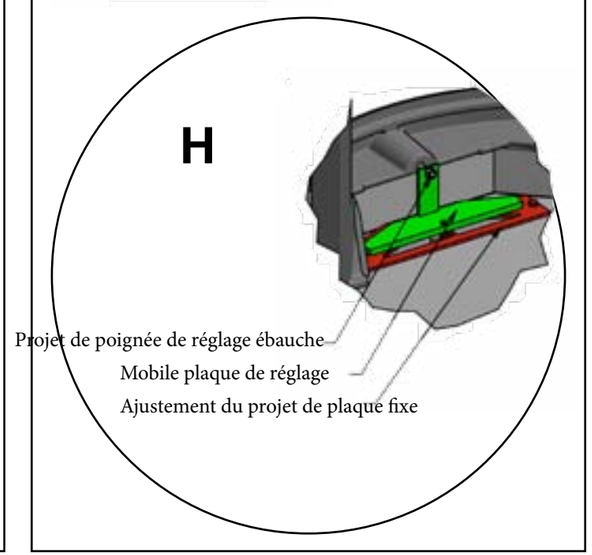

Étape 6 - Assemblage de chambre de combustion inférieure

1. **Mettre en place (2) demi-pierres par la porte.**
2. **Installez la partie inférieure (5) brûler des pierres de chambre.**
3. **Introduire les deux parties 30 mm bague en acier avec une partie avant ouverte.**
4. **Insert (6) 25 cm métal des bandes d'étanchéité dans les rails verticaux entre les pierres.**

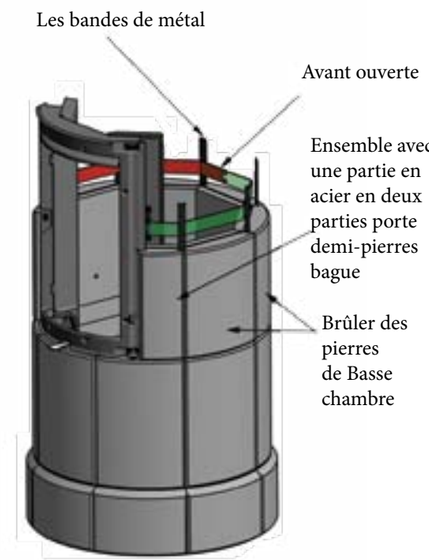

Étape 7 - Assemblage de chambre de combustion supérieure

1. **Mettre en place 2 demi-pierres par la porte.**
2. **Installez la partie supérieure (5) brûler des pierres de chambre.**
3. **Faire glisser en place l'assemblage de bague en acier en 2 parties avec un évidement pour la porte.**
4. **Insérer le (6) 25 cm bandes d'étanchéité de métal dans les rails verticaux entre les pierres.**
5. **Ajuster finement le projet de réglage et mettre un peu de la graisse de cuivre fermée sur l'arbre et la tige de commande.**
6. **Mettre en place le couvercle au-dessus du projet de réglage.**
7. **Réinstaller la porte dans l'ensemble cadre de porte, dans une position presque fermée, de sorte que le ressort defermeture est positionnée correctement.**
8. **Placez le couvercle sur le projet de réglage UNE**

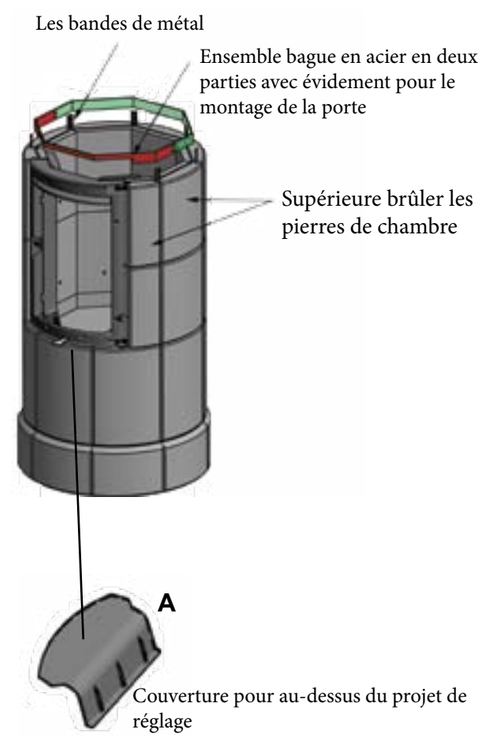

Joints d'étanchéité et les joints avec du mastic silicone feu

Pour une meilleure performance du poêle, nous recommandons que tous les joints intérieurs, à l'exception de l'ensemble Skamol, être scellés avec le mastic silicone feu qui est fourni avec le poêle.

Comme la section de chambre de combustion et au-dessus de chaque section (fig. 1) sont assemblés, les joints intérieur et les joints doivent être scellés avec l'agent d'étanchéité en silicone incendie, avant d'assembler la section suivante.

Ne pas sceller les joints ou les joints sur l'ensemble Skamol.

Étape A

Commencer en scellant les joints verticaux et horizontaux de la chambre de combustion.

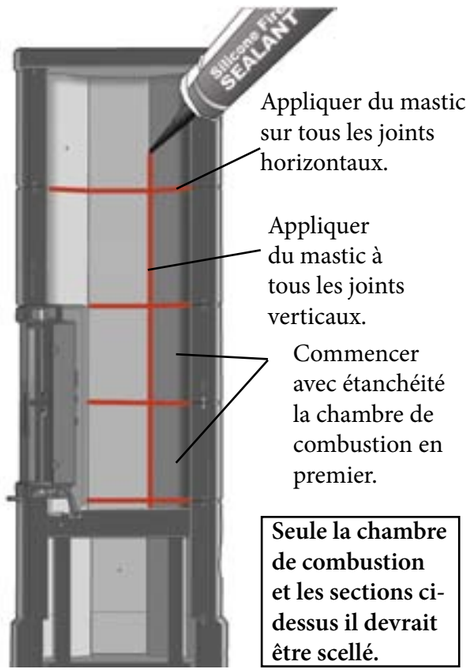

Vue en coupe de poêle à l'intérieur

Sceller les joints qui seront sous les plaques de fumée avant de placer les plaques de fumée en position. Puis, après avoir placé la plaque de direction de fumée, sceller les joints horizontaux.

Ne pas appliquer un scellant à joints extérieurs ou coutures du poêle.

Étape B

Après avoir appliqué le mastic silicone sur les joints et les coutures, lisser avec votre doigt (un gant de protection est fourni avec le produit d'étanchéité de silicone de sorte que vous ne recevez pas d'étanchéité sur vos mainsnues).

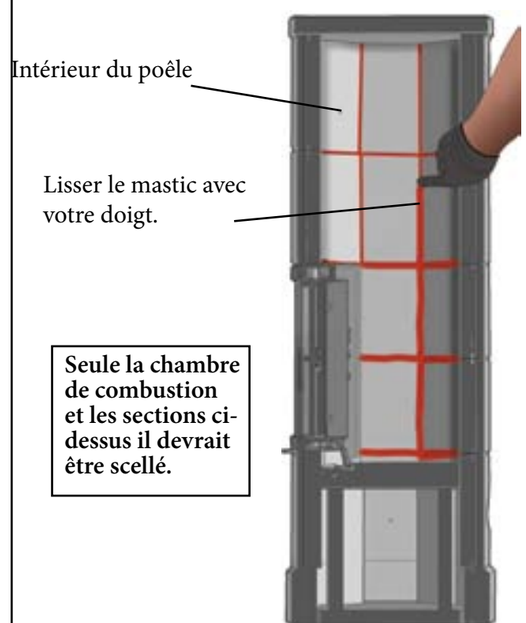

Vue en coupe de poêle à l'intérieur

Ne pas appliquer un scellant à joints extérieurs ou coutures du poêle.

Etape 8 - Installation du bloc Skamol

1. **Placer la plaque Skamol A avec les orifices de ventilation de l'air secondaire sur la plaque de fond avec les trous sur le bord supérieur de la plaque.**
2. **Placer la plaque B, sur le dessus de la plaque A.**
3. **Mettre en place les plaques latérales Skamol F.**
4. **Insérez les plaques d'angle Skamol C.**
5. **Faire glisser la paroi de fond Skamol E sur la plaque de fond.**

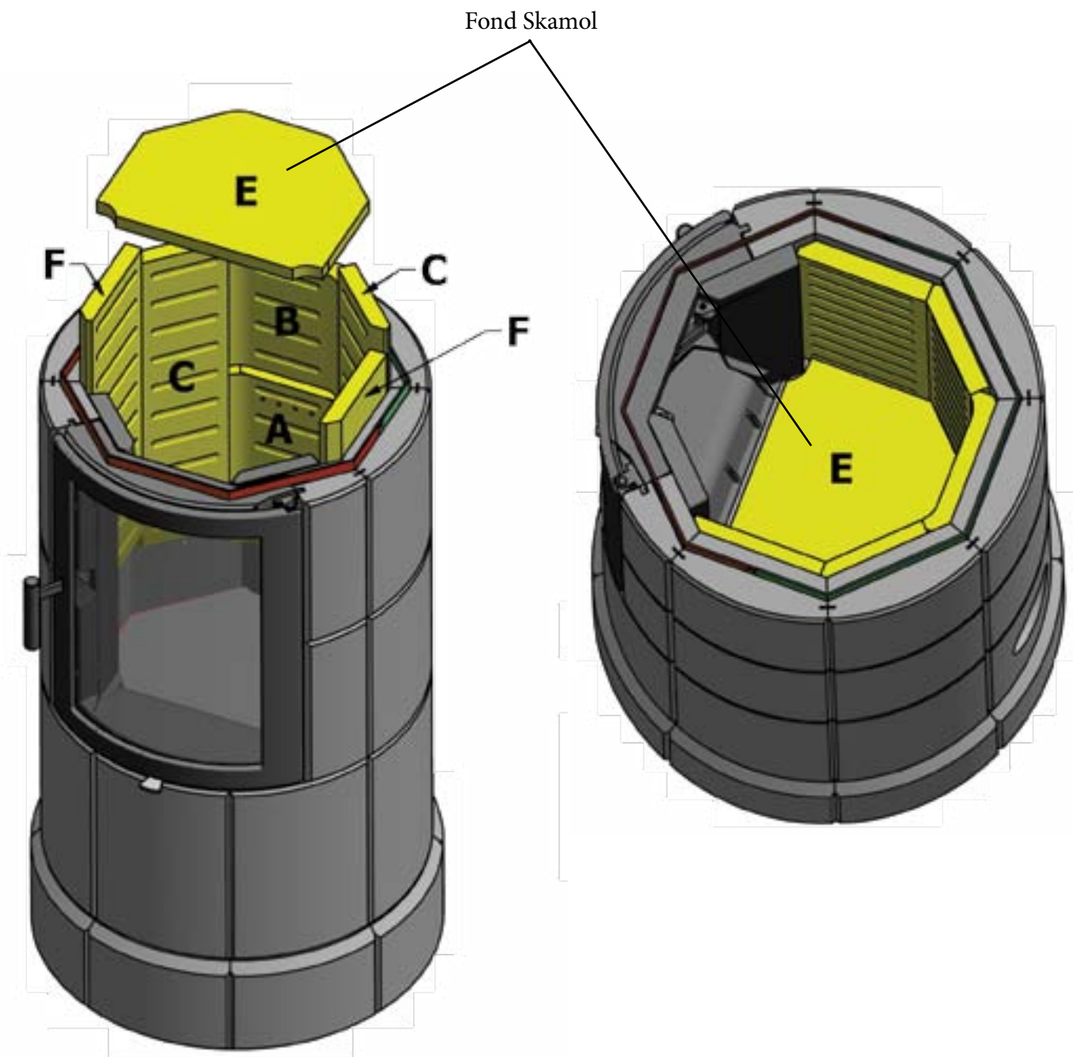

Étape 9

1. Fit 8 pierres std, avec la plus petite distance à partir du trou de cheville tournée vers le bas.
2. Mettre en place l'ensemble bague en acier en deux parties 30 mm.
3. Insert (8) 30 cm bandes métalliques, dans des rails verticaux entre les pierres.
4. Mettre en place le plafond Skamol G.

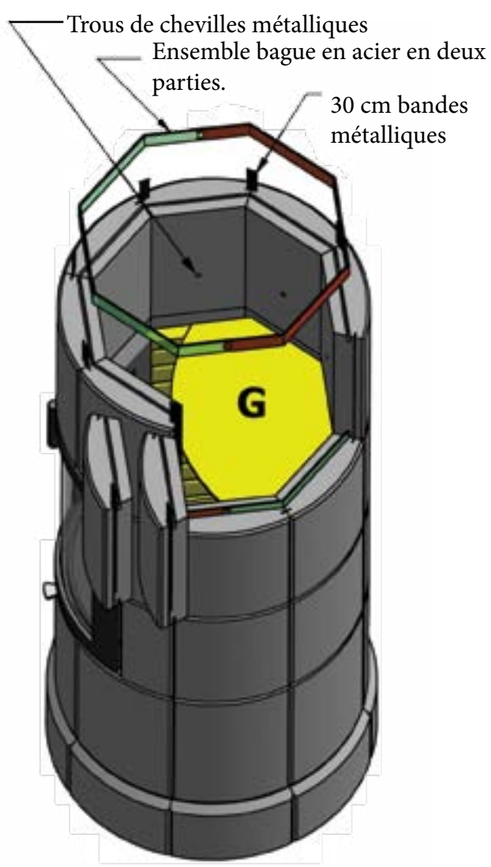

Étape 10

1. Insérez le (5) 8 mm chevilles en acier dans les 5 trous à l'avant.
2. Mettre en place la plaque de direction de fumée R1, avec l'ouverture à l'arrière. (Où il y a 3 sections ci-dessus de la porte, des chevilles en acier et
3. Plaque de direction fumée R1 sont équipés de l'ouverture à l'avant).

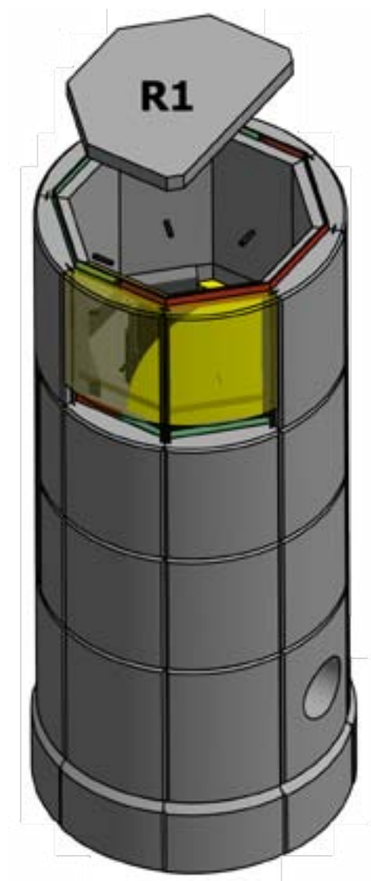

Étape 11

Si votre poêle a deux sections au-dessus de la porte, passer à l'étape 14.

1. Mettre en place 7 pierres avec la plus petite distance aux trous pour les chevilles en acier vers le bas.
2. Mettre en place l'ensemble bague en acier en deux parties 15 mm.
3. Insert (5) 8 mm chevilles en acier dans les 5 trous à l'arrière.
4. Placer la plaque dans la direction de la fumée R2 en position, en appui sur les (5) des goujons en acier.
5. Insérer le (8) 30 cm bandes de métal entre les pierres.

Étape 9

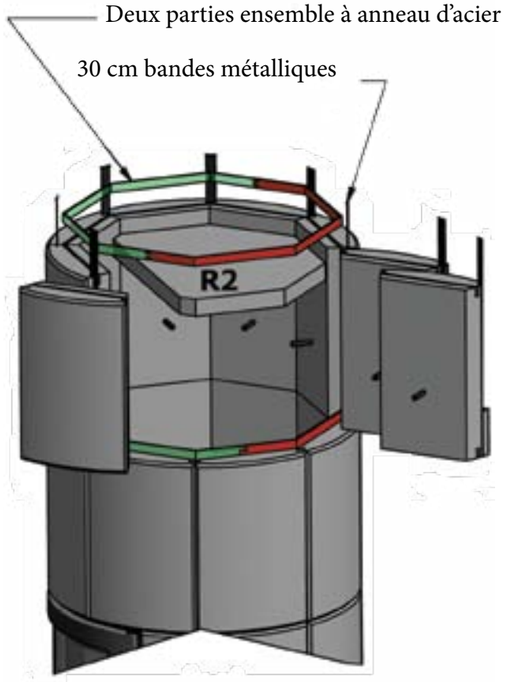

Étape 12

1. Mettre en place 8 pierres, avec la plus petite distance auxtrous pour les chevilles en acier vers le bas.
2. Mettre en place l'ensemble bague en acier en deux parties 30 mm.
3. Mettre en (5) 8 mm chevilles en acier dans les pierres (5) à l'avant.
4. Mettre en place la plaque de direction de fumée R2, sur des goujons d'acier avec l'ouverture à l'arrière.
5. Faire glisser en position (8) 30 cm de long des bandes métalliques.

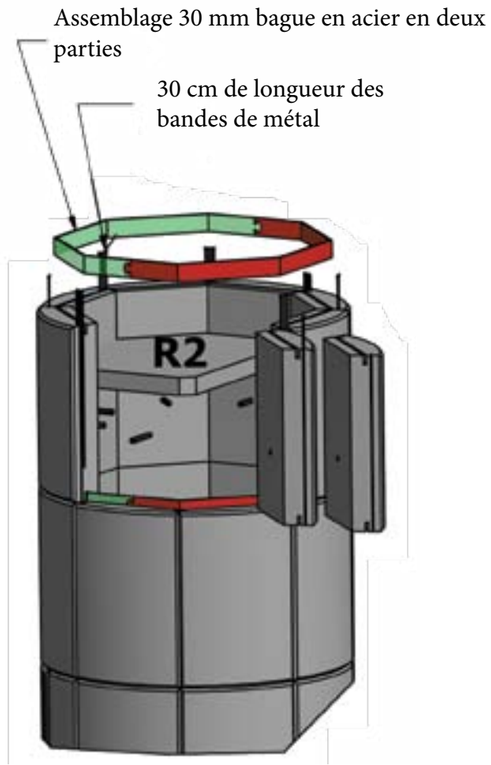

Étape 13

1. **Mettre en place 7 pierres, avec la plus petite distance aux trous pour les chevilles en acier vers le bas.**
2. **Mettre en place la 15 mm en deux parties bague en acier Assemblée.**
3. **Revêtir (5) 8 mm chevilles en acier dans les 5 trous à l'arrière.**
4. **Mettre en place la plaque de direction de fumée R3, sur des goujons d'acier avec l'ouverture à l'avant.**
5. **Insert métallique (8) bandes dans des fentes verticales.**
6. **Mettre en place la plaque supérieure en 2 parties.**

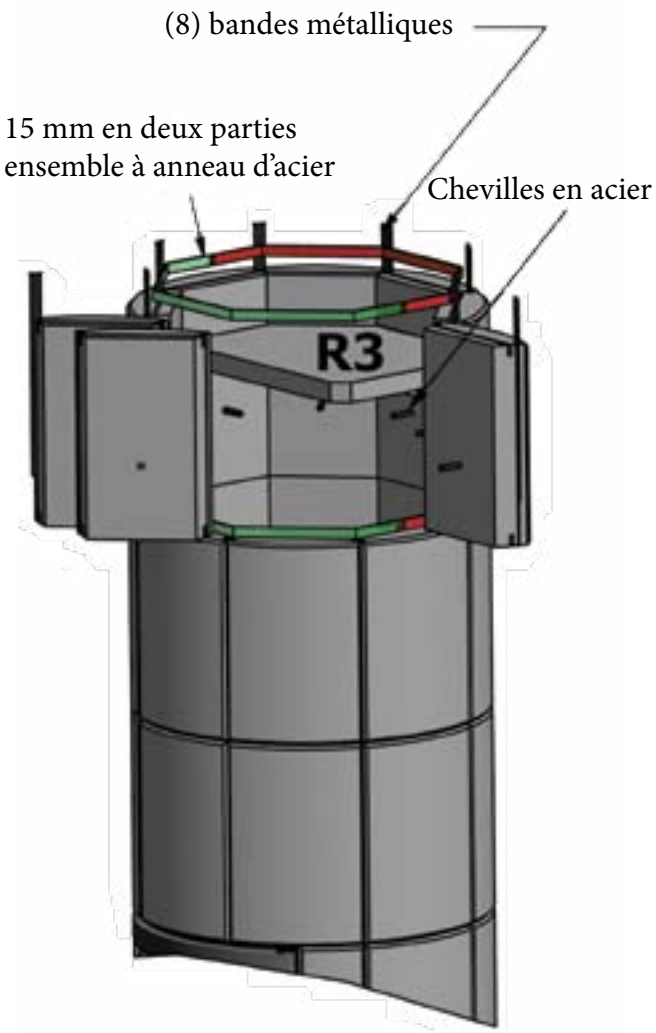

Étape 14

1. **Mettre en place 4 plaques de labyrinthe comme indiqué ci-dessous.**
2. **Glisser support guide métallique sur les plaques à labyrinthe.**
3. **Mettre en place la plaque supérieure 2 parties en prenant soin de ne pas déplacer ensemble le labyrinthe.**
4. **Insérez l'adaptateur de fumée dans le trou de fumée.**

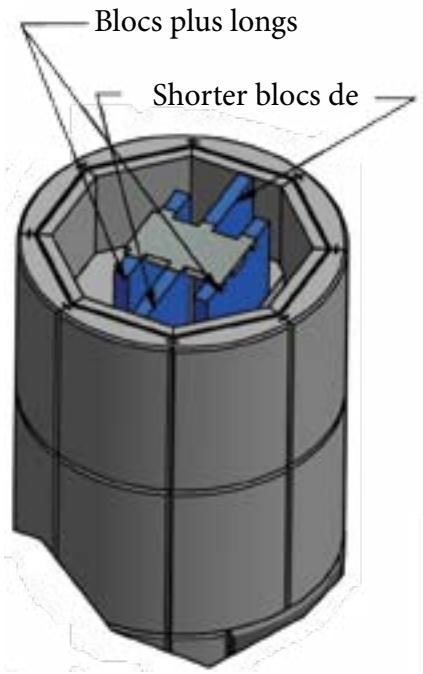

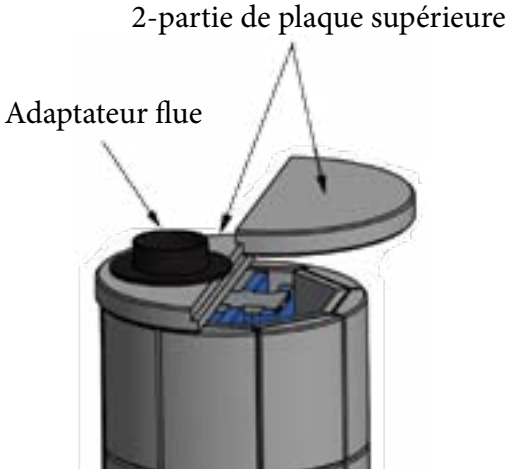

Comment utiliser votre Norsk Kleber stéatite Poêle

MISE EN GARDE:

Ne pas utiliser ce poêle d'une manière qui ne correspond pas à ces instructions. Le non-respect peut entraîner des dommages auxpersonnes et aux biens.

Ventilation de la salle

Les besoins du poêle air (oxygène) pour obtenir une bonne combustion. L'air est fourni à partir de la pièce où le poêle est, ou relié à un système fermé. L'air pénètre par le trou de 4,5 pouces dans à l'arrière du poêle. En cas de ventilation insuffisante, la combustion devient incomplète, de sorte que les gaz toxiques peuvent entrer dans la salle.

Ventilation supplémentaire est nécessaire si le poêle est dans une pièce bien isolée,ou dans les chambres avec ventilation mécanique, par exemple. système d'échappement central ou d'un ventilateur d'aspiration dans une cuisine ouverte. Une ventilation supplémentaire est obtenue en installant une grille de ventilation dans la paroi extérieure. Assurez-vous que d'autres équipements qui utilise l'air (par exemple: ventilateur de cuisine ou d'un ventilateur de salle de bain) a sa propre connexion à l'air frais ou est éteint lors de la cuisson avec le poêle. Le poêle peut également être relié à l'alimentation en air frais dans un système fermé. Lors de l'utilisation d'un tel ensemble, la ventilation supplémentaire n'est pas nécessaire.

Alimentation en air de combustion

L'air de combustion pour la chambre de combustion peut être alimenté directement ou indirectement à la poêle. Dans la plupart des cas, le poêle fonctionne très bien avec l'offre indirecte de vannes murales dans la paroi extérieure. Dans les nouvelles maisons plus étanches à l'air, il peut être nécessaire de fournir l'air de combustion directement dans la chambre de combustion. Si l'air de combustion doit être fourni comme décrit ci-dessus, celle-ci doit être préparé avant le poêle est monté sur la cheminée. Le conduit d'air d'alimentation doit être isolé de telle sorte que la condensation ne se produit pas. Le tuyau d'alimentation en air a un diamètre de 4 pouces. Si un tuyau droit est utilisé, il peut avoir une longueur maximale de 39 pieds. S'il y a des plis dans le tube, compter chaque pli comme 3 pieds et soustraire le total de 39 pieds.

Les planchers et les murs

- Le sol sur lequel le poêle est monté doit avoir une capacité suffisante de transport. La plupart des étages standard peuvent résister aux poêles jusqu'à 950 lb Si vous êtes dans le doute, s'il vous plaît contacter un spécialiste.
- Fournir une distance suffisante entre le poêle et matériaux combustibles tels que des murs en bois et les meubles. Voir l'étiquette de sécurité pour les distances recommandées.
- Le tuyau de raccordement à la cheminée dégage aussi de la chaleur. L'exigence minimum à distance à partir d'un conduit de fumée non isolé de matériau combustible, est de 12 pouces.
- Une couverture doit être d'au moins 32 pouces du feu.

Carburant

Utilisez uniquement coupé naturel et bois fendu qui est suffisamment séché. Ne pas utiliser d'autres combustibles car cela pourrait causer des dommages graves à la poêle. Il peut aussi polluer l'environnement et / ou provoquer un incendie de suie.

NE PAS UTILISER :

- **Le bois traité**
- **Bois régénérées**
- **Bois imprégné**
- **Contre-plaqué**
- **Laque**
- **Ppanarnteicauulxe sde**
- **Plastique**
- **Papier déchets**
- **Déchets ménagers**

Un peu plus sur le bois

Utilisation du bois sec avec une teneur en humidité inférieure à 17%. Cela signifie que le bois a séché pendant environ 1-2 ans. devrait être coupé en bois de 10 à 12 pouces de long. Ne pas utiliser du bois non séché. Le bois brut donne peu de chaleur, car une grande partie de l'énergie est utilisée pour évaporer l'eau. Il donne beaucoup de revêtement fumée et de suie sur les surfaces internes du poêle et de la cheminée. La vapeur d'eau qui se condense dans le poêle peut fuir entre les pierres, ce qui provoque des taches noires sur la pierre et le plancher. Si la stéatite obtient ces taches de suie, ils peuvent être enlevés à l'aide de savon et de tissu, ou peut-être bien du papier de verre (180).

La vapeur d'eau peut également se condenser dans la cheminée à la créosote de forme. Creosote est très inflammable et peut provoquer un incendie de suie.

Cuisson

Votre chauffe-maçonnerie n'a pas besoin d'être, et ne doit pas être constamment tiré de fournir une chaleur uniforme. Mise à feu avec des intervalles de plusieurs heures est optimal pour ce type de poêles. En raison des caractéristiques de retenue de la chaleur, vous découvrirez une même sortie de la chaleur lors de la cuisson 3-4 fois par jour. Nous vous recommandons d'utiliser environ 4 lb (2 kg) de bois pour une cuisson, et jamais plus de 6 lb (3 kg). De cette façon, votre poêle fournira une production de chaleur pendant toute la journée et la nuit d'environ 1-3 kW lors de la cuisson 3 ou 4 fois par jour. Si vous avez besoin de plus ou moins vous chauffez pouvez raccourcir ou allonger vos intervalles de tir. Assurez-vous d'avoir un bon tirage de votre cheminée. Au début du cycle de mise à feu, vous devriez avoir plein projet. Cela peut être réduit un peu après les cinq premières minutes. Ne jamais fermer le projet lors de la cuisson, car cela conduira à une combustion très inefficace et la libération de particules dans l'air. Après l'incendie a été éteint, fermez le projet complètement pour vous assurer ne pas décharger le poêle de l'intérieur, perdant la chaleur accumulée par la cheminée.

Votre poêle, en fonction de la taille et à quel point il a été tiré, vous gardera au chaud pendant 6 à 12 heures.

Exemple d'une pile de bois et de la façon de l'allumer.

Pour plus d'informations, voir aussi notre page d'accueil www.norskkleber.com Le réglage de l'air dans la chambre de combustion se fait avec le levier en bas de la porte. Lorsque le levier est complètement vous offre d'air maximum. Tant que vous avez le feu le levier ne doit jamais être inférieur à mi-chemin à éviter la combustion incomplète du bois.

Démarrage et maintenance d'un incendie:

1. 1. Levier de commande de l'air primaire dans la position complètement ouverte, placer deux logs courts de 1/4-split sur le plancher de la chambre de combustion, perpendiculaires à la paroi arrière, à environ 6 pouces.
2. Placez petit bois à travers les journaux de base.
3. Placez une ou deux petites bûches au-dessus du petit bois.
4. Placez le journal entre les deux journaux bas sous le bois d'allumage. Allumez le journal et fermez la porte. Continuer d'ajouter bois d'allumage et de petits journaux que nécessaire pour construire le feu. Gardez le contrôle de l'air complètement ouvert jusqu'à ce que le feu est bien établie.

NE BRÛLEZ QUE DU BOIS MASSIF DIRECTEMENT SUR LA PLAQUE DE FOND DU POELE. NE PAS SURÉLEVER LE FEU EN AUCUNE FAÇON. NE PAS UTILISER GRILLES DE POELE.

ATTENTION ⚠

NE JAMAIS LAISSER LE FEU RESTE DIRECTEMENT SUR LE VERRE. GARDEZ LE JOURNAUX ESPACES AU MOINS UN POUCE DU VERRE DE FLUX D'AIR PERMETTRE CORRECTE DANS LE POELE. ÉVITER LE VERRE FRAPPE JOURNAUX.

FONCTIONNER CET APPAREIL UNIQUEMENT AVEC LA PORTE AVANT ET CENDRES PORTE FERMÉE. AVEC LA PORTE OUVERTE PEUT PROVOQUER PARTIELLEMENT DANS LES SURÉVALUATIONS CUISSON. SI LA PORTE EST OUVERT GAUCHE PARTIELLEMENT, GAZ ET FLAMME PEUT TIRER DE LA SÉCURITÉ CREER POELE DES RISQUES D'INCENDIE ET DE FUMÉE.

The w est conçu pour brûler du bois naturel. Des rendements plus élevés et des émissions plus basses lors de la combustion séché à l'air, les feuillus aguerris, par opposition à Résineux, les feuillus verts ou fraîchement coupés. Le bois a été séché à l'air pour une période de 6 à 14 mois fournira la plus propre, la chaleur la plus efficace. Le bois sec plus de 2 ans brûleront trop vite pour profiter de bas de gamme de résistance à l'efficacité du poêle.

Un journal aguerri aura coches sur les extrémités et être plus léger qu'un journal assaisonnés qui montrera coches peu ou pas. Nous vous recommandons d'utiliser un hygromètre pour déterminer la teneur en humidité de votre bois. Pour les besoins de chauffage domestique, votre carburant doit avoir une teneur en humidité comprise entre 12 - 20%. Bois avec une teneur plus élevée en humidité va brûler, cependant, très inefficacement.

La plupart de sa valeur de chaleur sera perdue à la conduite d'eau hors du bois. Pire encore, que l'humidité se condense comme créosote dans le refroidissement relativement conduit de fumée, ce qui augmente le risque d'un feu de cheminée. Utilisation du bois non séché contrecarre le but de tout poêle à bois moderne.

Paramètres de contrôle d'air

Un levier unique permet de régler l'air primaire flux qui contrôle l'intensité de la sortie du feu et de la chaleur et par conséquent le temps de combustion. Le levier se trouve dans la fente en dessous de la porte du poêle.

L'air primaire pénètre dans le poêle au-dessus de la porte et se lave sur le verre avant d'atteindre le carburant. L'air est également fourni au carburant au bas de la porte par un petit trou. Cette disposition de l'air est aussi appelé air pilote. Il est utilisé pour entretenir le feu, l'empêchant d'éteindre lorsque le lavage de l'air est régulée à un minimum. Unrestricted air secondaire est assurée par des collecteurs à la cloison arrière et le haut où il enflamme les gaz volatils qui, autrement, passer non brûlé dans l'environnement. De cette façon, le bois est brûlé efficacement et l'échappement est réduite au minimum. Quand le feu brûle bien, peu ou pas de fumée sera évidente de la cheminée.

Lorsque vous débutez ou de raviver le feu, le levier de commande doit être retiré complètement pour permettre au maximum d'air dans le poêle. Après le feu est bien établi, le levier doit être réglé à la position à modérer l'air entrant, mais jamais moins de la moitié de son maximum pour maintenir le temps de combustion à long terme souhaitée. Cependant, toujours garder assez d'air pour permettre au feu de brûler. Un poêle véritable stéatite n'a pas besoin d'être brûlé à une vitesse de combustion faible pour avoir la chaleur plus longtemps: la plupart de la chaleur est stockée dans les pierres et seront rayonné après l'extinction du feu. En général, plus l'air mis à la disposition du carburant entraînera la plus chaude intensité du feu et la consommation de carburant la plus rapide. Ne pas smolder le feu dans votre poêle véritable stéatite!

Ajout du bois de chauffage à un poêle à stéatite encore chaud Lors du rechargement du poêle en un lit de braises chaudes existe toujours, suivez cette procédure rechargeant:

- N jamais ouvrir la porte quand il y a encore le feu (flammes) dans la chambre decombustion. La charge doit brûler complètement d'abord.
- Utilisez toujours le poêle mitaine quand tendant au feuAlways use the stove mitt when tending to the fire.

- Toujours attendre quelques secondes avant d'ouvrir la porte. Cela permet lacirculation de l'air renouvelé aux gaz imbrûlés claires de la chambre decombustion. Tenir la porte ouverte juste un peu pendant quelques secondes avant de l'ouvrir complètement. Cela aidera également à veiller à ce qu'aucun dégagement de fumée dans la pièce.

- Utilisez un outil de poêle ou au poker pour distribuer les braises chaudes aussi autour des cendres de foyer et pousser dans le bac à cendres.
- Chargez le carburant, le plus souvent avec de plus petits journaux en premier.
- Fermez la porte et fixer le verrou, le bois commence à brûler après quelques minutes

Cendres Vidage

Avoir quelques-unes des cendres toujours dans le poêle est bénéfique pour la cuisson. Les cendres isoler au fond froid, ce qui conduit rapidement à des températures élevées dans la chambre de combustion, et de donner de l'espace pour l'air d'entrer en dessous et sur les côtés du bois, améliorant ainsi la combustion.
Après un certain nombre de mises à feu, il sera nécessaire de retirer une partie des cendres. En ouvrant la porte et en utilisant simplement un outil approprié pour creuser les cendres peuvent le faire. Cela ne devrait pas être fait avant que le poêle est complètement refroidi! Attendre au moins 12 heures après la dernière mise à feu avant de le faire. Les cendres doivent être mis dans un seau de matériau incombustible, comme un seau de fer. Après la cuisson avec du bois, une quantitérelativement faible de cendres se produit. Ce lit de cendres est un bon isolant et assure une meilleure combustion. Par conséquent, laisser une mince couche de cendres sur le fond du four.

Nettoyage extérieur

La pierre peut être lavé facilement avec un détergent ménager ordinaire. Les taches d'eau de la suie et la suie sont éliminées par brossage légèrement avec du papier abrasif fin (180).

Formation et Creosote ENLÈVEMENT

Lorsque le bois brûle lentement, il produit du goudron et d'autres vapeurs qui se combinent avec l'humidité à la créosote de forme. Créosote vapeurs se condensent dans le conduit de cheminée relativement froid, et accumule les résidus de créosote sur la paroi de combustion. Lorsque mis à feu, ce qui alimente

créosote un feu extrêmement chaud.

Le connecteur de cheminée et conduit de cheminée doivent être inspectés au moins tous les deux mois pendant la saison de chauffage pour déterminer si l'accumulation de créosote. Si la créosote a accumulé,

il doit être retiré pour réduire le risque d'un feu de cheminée. Un ramoneur qualifié ou toute autre personne de service autorisé peut fournir ce

service.

Il est également important de se rappeler tout ce que la taille de la cheminée, la température et la hauteur affecte projet qui affecte la formation de créosote. Une

cheminée extérieure, que ce soit en maçonnerie ou en acier préfabriqués, seront exposés à des températures froides de l'extérieur, et par conséquent, sera plus

encline à l'accumulation de créosote à un conduit intérieur. Creosote peut également former à l'intérieur du poêle, au sommet de la plus haute section.

Cela se produit puisque la température des gaz de combustion peut être très faible, ce qui conduit à la condensation et la formation d'une créosote à l'intérieur du poêle sur les surfaces en pierre. Creosote a un effet isolant, il est donc important que l'intérieur du poêle soit nettoyé chaque année.

Nettoyage de l'intérieur du poêle ⚠

Attention: Assurez-vous que le poêle est froid.

1. Localiser les équipements nécessaires, tels que: un bon éclairage (lampe de tête), un grattoir en acier / grattoir, cendrier ou vide cendres et de préférence une paire de gants.
2. Couvrez le sol et les meubles autour du poêle. Pour les articles 3 et 4 ci-dessous, il est un avantage et d'avoir deux personnes, puisque la plaque supérieure est lourd.
3. Inclinaison vers le haut et la plaque de grattage / dépression à une distance de la suie sur la face inférieure de la plaque supérieure. (Plaque de sommet en deux parties, pour cheminée haut-monté, la plaque arrière ne doit pas être enlevé pour le nettoyage).
4. Soulevez la plaque supérieure.
5. Gratter suie sur plaques conductrices de fumée et de choisir les pièces. Les cendres est balayé le poêle ou aspirés par la suite.
6. Choix des poteaux d'acier sur lequel des plaques conductrices de fumée horizontal se trouvent à une distance et gratter la suie des pierres.
7. La cendre est maintenant dans la partie inférieure du poêle, et on élimine sous vide de cendres, ou bêche / seau de cendres.
8. Vérifier plaques Skamol dans la chambre de combustion et la remplacer si elle est défectueuse.
9. Soulevez le couvercle sur le projet de contrôle et inspectez le projet de contrôle. Au besoin, lubrifier l'arbre et broche de guidage avec de la graisse de cuivre.
10. Remplacer les goupilles en acier, les plaques de guidage de fumée, et mettre le dos de la plaque supérieure en place.

Lors de la cuisson avec du bois sec et avec un bon projet (ouverture complète pour l'air de combustion lors du tir) il devrait y avoir très peu de formation de créosote, mais nous vous conseillons de vous inspectez pour la formation de créosote dans le poêle en même temps lors de l'inspection de la cheminée.

Nettoyage du verre

1. Retirez la poussière et de suie ample avec un chiffon sec.
2. Wet un journal ou une serviette en papier avec de l'eau, tremper le papier humide dans la boîte et essuyer la suie sur la vitre. Ensuite, essuyez avec un chiffon propre et sec ou de papier.
3. Nettoyez le verre à nouveau avec un nettoyant pour vitres.

Ne pas utiliser de produits corrosifs ou abrasifs pour nettoyer la vitre. Si estécrasé ou fissuré le verre du poêle, le verre doit être remplacé avant que lepoêle est utilisé à nouveau.

Remplacement du verre

Utilisez toujours la porte lentement et avec précaution pour éviter la fissuration oula rupture du verre. Ne jamais utiliser la porte de bois de poussée dans la chambre de combustion. Si le verre est fissuré ou brisé suivre la procédure de remplacement suivante:

1. Tout d'abord desserrez puis retirez avec précaution les quatre clips en verre de l'intérieur de la porte. Retirez toutes les pièces du panneau de verre et joints.
2. Retirez tous les débris de la zone de verre à l'aide d'une brosse métallique.
3. Appliquer une petite perle de ciment joint / poêle et le nouveau joint. Ne pas recouvrir les extrémités de la corde de joint.
4. Centrez le nouveau panneau de verre au-dessus du joint et réinstaller sans serrer les clips de verre. Serrer les clips, en alternance à des coins opposés. Évitez d'appliquer une pression inégale sur le verre.
5. 5. Il peut être nécessaire de retendre les clips de verre après le poêle a été utilisé à nouveau et les joints est assis.

Garantie

Norsk Kleber et son importateur américain, Hestia Industries, justifient ce poêle à stéatite être exempt de défaut de matériel et de fabrication à l'acheteur initial de la date d'achat comme suit:

Vérifiez auprès de votre revendeur à l'avance pour tout vous coûte à un appel lors de l'organisation de la garantie. Les frais de kilométrage ou service ne sont pas couverts par cette garantie. Cette charge peut varier d'un magasin à.

Année 1 - COUVERTURE: PIÈCES ET DU TRAVAIL

Norsk Kleber ou son mandataire fournira des réparations jugées nécessaires pour restaurer votre poêle sans le fonctionnement normal de la charge à condition que le poêle a été utilisé comme indiqué dans le manuel du propriétaire. Voir conditions et exclusions pour toutes les circonstances dans lesquelles votre poêle ne serait pas couvert par la garantie Norsk Kleber.

2- 5 ans COUVERTURE: PIÈCES

Norsk Kleber ou son mandataire fournira les pièces jugées nécessaires pour restaurer votre poêle à un fonctionnement normal, sans frais. Vous serez responsable de tous les coûts de la main-d'oeuvre associée à la réparation et le remplacement des pièces défectueuses. Voir conditions et exclusions pour toutes les circonstances dans lesquelles votre poêle ne serait pas
couvert par la garantie Norsk Kleber.

5 ans -10 COUVERTURE: SOAPSTONE (S)

Norsk Kleber ou son mandataire fournira le remplacement stéatite (s) sans frais quand ils sont considérés comme défectueux par Norsk Kleber ou son mandataire. Voir conditions et exclusions pour toutes les circonstances dans lesquelles votre poêle ne serait pas couvert par la garantie Norsk Kleber.

CONDITIONS ET EXCLUSIONS

1. 1. Ce poêle à stéatite doit être installé par un installateur qualifié. Il doit être installé, utilisé et entretenu en tout temps conformément aux instructions du manuel du propriétaire. Toute modification, abus volontaire, accident, négligence ou une mauvaise utilisation du produit annulera cette garantie.
2. Cette garantie est non transférable et est faità l'acheteur original, à condition que l'achat a été effectué auprès d'un revendeur agréé Norsk Kleber.
3. Décoloration et une extension mineure, la contraction ou lemouvement de certaines parties et le bruit résultant, est normal et non un défaut et, par conséquent, ne sont pas couverts par la garantie.
4. Cette garantie ne couvre pas une mauvaise utilisation du poêle. La mauvaise utilisation inclut le tir de cet appareil et peut causer des dommages graves et annulera cette garantie. Une mauvaise utilisation comprend l'utilisation de bois saturé de sel, le bois traité chimiquement, ou tout autre combustible non recommandé dans le manuel.
5. La garantie, comme il est indiqué dans le présent document, ne concerne pas les composants de cheminée ou d'autres accessoires non Norsk Kleber utilisés conjointement avec l'installation de ce produit. En cas de doute quant à l'étendue de cette garantie, contactez votre revendeur Norsk Kleber autorisé avant l'installation.
6. Les dommages à la chambre d'incendie dû à une mauvaise manipulation, l'enlèvement, le nettoyage, ou toute autre manipulation ne sont pas couverts. La dégradation de la chambre de combustion par combustion d'une autre chose que le bois de cordon naturel ne sont pas couverts. La combustion des déchets, ordures, artificielles ou journaux papier, emballages-cadeaux, charbon, allume-feu liquides, démarreurs chimiques, bois traité ou peint, bois flotté ou des nettoyants chimiques annulera lagarantie de la chambre de feu.

Exclusions

1. Exclusions à cette garantie comprennent: une blessure, la perte d'utilisation, les dommages, le défaut de fonctionnement en raison d'un accident, d'une négligence, une mauvaise utilisation, une mauvaise installation, ou le réglage tion des altérations des paramètres des composants du fabricant, le manque de la maintenance appropriée et régulière , dommages subis alors que l'appareil est en transit, la modification ou de force majeure.
2. Cette 5 ans de garantie exclut les dommages causés par l'usure normale, tels que la décoloration de la pierre ou l'écaillage, joints usés ou déchirés. Sont également exclus les dommages à l'appareil causés par un abus, une installation incorrecte, une modification de l'appareil, ou l'utilisation d'un combustible autre que celui pour lequel l'appareil est configuré (utilisation du bois de cordon seulement).
3. Norsk Kleber et son importateur américain Hestia Indus- tente est déchargé de toute responsabilité pour tout dommage causé par l'appareil, ainsi que les dépenses encourues et les matériaux. dommages directs ou indirects ne sont pas couverts par cette garantie. Dans certains États, l'exclusion des dom- mages directs ou indirects ne peut demander.
4. Cette garantie ne couvre pas les pertes ou dommages subis par l'utilisation ou l'enlèvement d'un composant ou un appareil ou du Norsk Kleber sans l'autorisation expresse écrite de Norsk Kleber ou son importateur américain, Hestia Industries. Cette garantie ne couvre pas un poêle réparé par une personne autre qu'un détaillant Norsk Kleber autorisé et ne fait pas partie de cette garantie de 5 ans.
5. Cette garantie est automatiquement annulée si le numéro de série a été appli- ANCE supprimée ou modifiée de quelque façon. Si l'appareil est utilisé à des fins commerciales, il est exclu de cette garantie.
6. 6. Aucun revendeur, distributeur ou personne similaire, a le pouvoir de représenter ou garantir des produits Norsk Kleber au-delà des termes contenus dans la présente garantie. Norsk Kleber décline toute responsabilité pour ces garanties ou représentations.
7. Si, pour une raison, une section de cette garantie est invalide claréde-, le solde de la garantie reste en vigueur et toutes les autresclauses restent en vigueur..
8. Cette garantie de 5 ans est la seule garantie SUP- par Norsk Kleber retors., Le fabricant de l'appareil. Toutes les autres garanties, expresse ou implicite, sont expressément démentie et le recours de l'acheteur est expressément limitée aux garanties énoncées dans les présentes.

SERVICE DE GARANTIE SI EST NÉCESSAIRE:

1. Si vous découvrez un problème que vous croyez est couvert parcette garantie, vous devez le signaler à votre revendeur Norsk Kleber DANS LES 30 JOURS, leur donnant la preuve d'achat, la date d'achat et le nom du modèle et le numéro de série.
2. Norsk Kleber a la possibilité soit de réparer ou de remplacer le composant défectueux.
3. Si votre revendeur ne peut pas réparer votre stéatite défaut de cuisinière, il peut traiter une demande de garantie par Norsk Kleber, y compris le nom du concessionnaire où vous avez acheté l'appareil, une copie de votre reçu indiquant la date de l'achat de poêles et le numéro de série de votre poêle.
4. Vérifiez auprès de votre revendeur à l'avance pour vous des frais lors de l'organisation d'un appel de garantie. Les frais de kilométrage ou service ne sont pas couverts par cette garantie. Cette charge peut varier d'un magasin à.
5. Tout appareil ou d'une partie de celui-ci qui est réparé ou remplacé au cours de la période de garantie limitée sera garantie aux termes de la garantie limitée pour une période ne dépassant pas la durée restante de la garantie limitée d'origineou trois (3) mois, selon la plus longue.